TRANSFORMATEUR DE COURANT J5PRC POUR LA PROTECTION DE MASSE

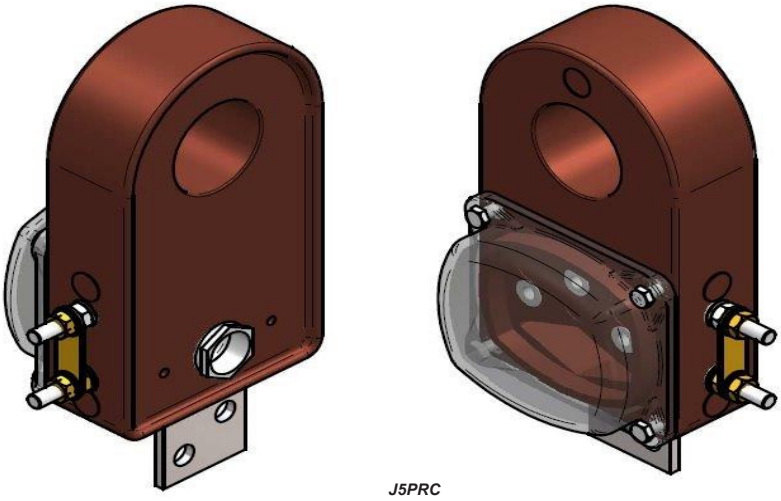

J5PRC

- ***Usage extérieur***
- ***Isolement sec en résine epoxy***
- ***Avec borne de mise à la terre***

Le transformateur de courant J5PRC est un transformateur de courant de type tore avec un passage de câbles de 53mm de diamètre.

Cet appareil est destiné à la mesure de courant pour la protection de masse (poste source sans résistance MALTEN et bord de voie SNCF).

Ce transformateur est en résine epoxy moulée. Il est équipé d'un capot étanche. Il est muni d'un presse étoupe pour le passage du câble de raccordement secondaire. Une borne de mise à la terre M8 est disponible.

Caractéristiques générales

Installation	Extérieur
Tension d'isolement	2/5 kV
Fréquence	50/60 Hz
Rapport de transformation	50-200/1A
Primaire et classe de précision	S1-S2 : 200/1A 12VA CL3 Fs<=2
	S'1-S2 : 50/1A 1VA +/- 3 % à In Fs<=5
Utilisation	Relais ampèremétrique
Température ambiante	-25°C à + 40°C
Norme de référence	CEI - IEEE - CSA - AS - BS

Accessoires

Capot étanche	De série

TRANSFORMATEUR DE COURANT J5PRC POUR LA PROTECTION DE MASSE

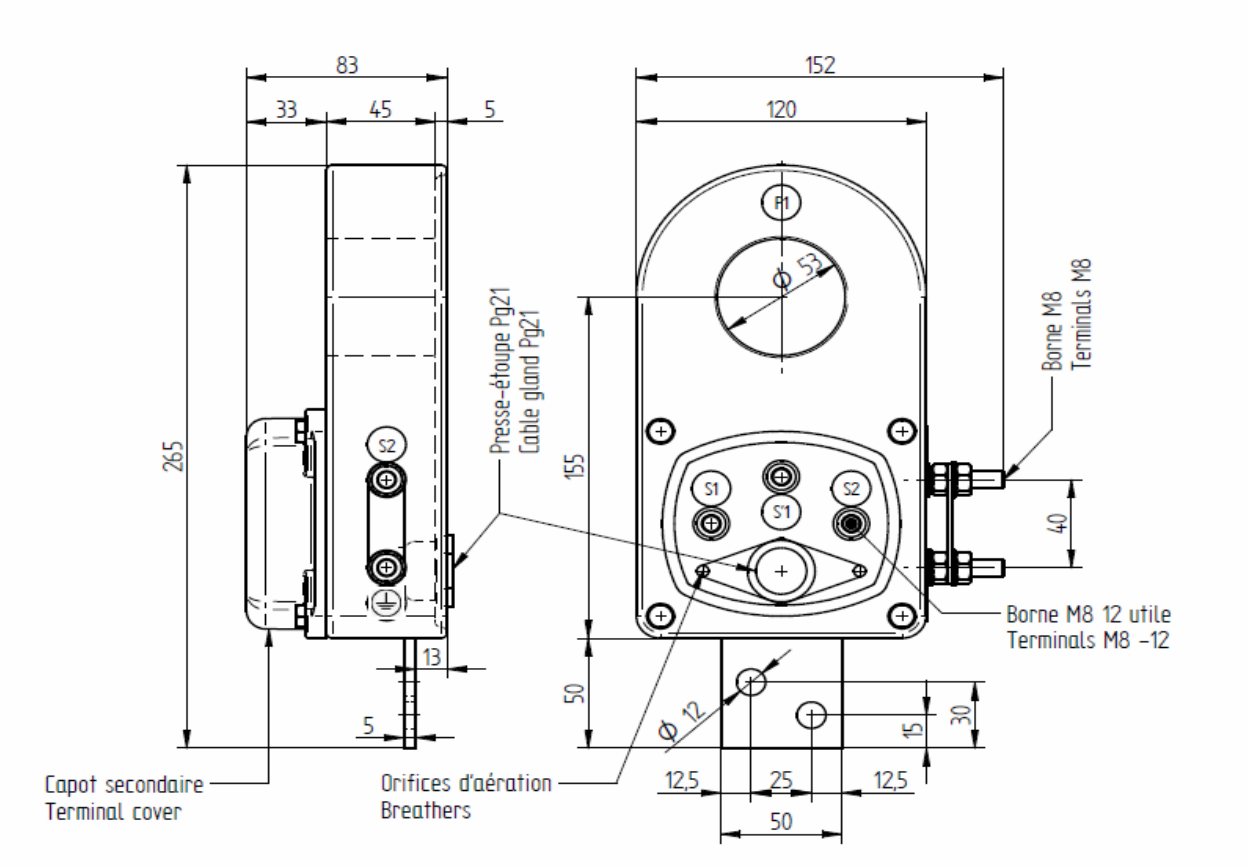

Installation

• Fixation du TC sur charpente métallique à l'aide des 2 trous de diamètre 12mm.

• Couple de serrage des bornes secondaires M8 : 7Nm

• Poids : +/- 3 kg

• Ne jamais laisser ouvert le circuit secondaire lorsque le conducteur primaire est sous tension. Des tensions secondaires élévées pourraient apparaitre aux bornes du circuit secondaire. Elles peuvent être dangeureuses pour l'homme et entrainer la destruction de l'appareil.