TRANSFORMATEUR DE COURANT À PASSAGE DE BARRES SÉRIE TA

TA 38

TA301 avec câles

TA 231

- ***Courant primaire de 100 à 8000 A***
- ***Passage jusqu'à 4 barres de 160x5 mm***
- ***Géométrie variable pour certains modèles***
- ***Mesure et protection***
- ***Encombrement réduit***

Transformateurs de courant sous boîtier moulé non inflammable pour la mesure des courants alternatifs de 100 à 8000 A.

Ils possèdent un isolement renforcé. Cette gamme étendue, de taille compacte, s'adapte à la plupart des jeux de barres utilisés de 30 mm à 160 mm.

En option, un limiteur de tension permet de protéger le transformateur de courant, en cas de fonctionnement en circuit ouvert.

Les classes de protection sont réalisées dans les types TA30 - TA316 - TA321 - TA32 - TA34 - TA36 - TA38 - TA44 par augmentation de la côte d'épaisseur H

Caractéristiques générales

Tension de service maximum	0,72 kV
Tension de tenue à fréquence industrielle	3 kV
Courant primaire Ipn	100 à 8000 A
Courant secondaire Isn	5 ou 1 A
Fréquence	50 ou 60 Hz
Puissance de précision	1 à 60 VA
Classe de précision	0,5 - 1 - 3
Facteur de sécurité	5 à 30
Courant d'échauffement	1,2 Ipn
Courant de court-circuit thermique Ith	80 Ipn.1s
Courant dynamique	2,5 Ith
Classe d'isolation	E
Température ambiante	-25°C à + 40°C
Boîtier	Thermoplastique UL94 V0 ou V1 ou Bakélite
Normes	CEI - IEEE - CSA - AS - BS

Autres caractéristiques sur demande

Tension de service maximum	Jusqu'à 2400 V
Tension de tenue à fréquence industrielle	Jusqu'à 11 kV
Courant secondaire Isn	0,005 à 10 A
Fréquence	1 à 10000 Hz
Classe de précision	0,1 - 0,2 - 0,2S - 0,5S - 5P - 10P - clPX
Facteur limite de précision	5 - 10 - 15 - 20 - 30
Multi-rapport primaire	
Enroulements secondaires séparés	Jusqu'à 3
Température ambiante	-40°C à +70°C

Accessoires / Options

Équerres de fixation	Type EN
Sorties S1-S2	Fils souples sur demande
Sorties S1-S2 sur le grand côté	Fils souples sur demande
Capot plombable (IP20)	sur demande
Tropicalisation	sur demande
Limiteur de tension	90-200-450-600-1500V, voir notice M1MA

Tableau de choix

Ip A	Type	Puissance maximum en VA cl 3	cl 1	cl 0,5
100	TA30	10	1,25	-
	TA201	5	1,25	-
	TA301	10	1,25	-
	TA401	15	2,5	-
	TA321	10	2,5	-
	TA231	5	1,25	-
	TA34	10	1,25	-
125	TA30	15	5	-
	TA201	7,5	2,5	-
	TA301	15	5	-
	TA401	20	2,5	-
	TA321	10	3,75	-
	TA231	7,5	2,5	-
	TA34	10	3,75	1,25
150	TA30	20	10	-
	TA201	10	3,75	-
	TA301	15	5	-
	TA401	20	7,5	2,5
	TA321	20	7,5	1,25
	TA231	10	3,75	-
	TA34	15	5	2,5
200	TA30	20	10	5
	TA201	15	5	2,5
	TA301	20	10	5
	TA401	30	20	7,5
	TA321	20	10	5
	TA231	15	7,5	3,75
	TA34	20	10	5
250	TA30	30	15	7,5
	TA201	20	10	5
	TA301	30	20	10
	TA401	45	20	10
	TA321	30	20	7,5
	TA231	15	10	5
	TA34	30	10	5
300	TA30	30	20	10
	TA201	20	15	7,5
	TA301	30	20	15
	TA401	60	45	15
	TA321	30	15	10
	TA231	20	15	5
	TA34	30	20	10
400	TA30	45	30	20
	TA201	20	15	10
	TA301	45	30	20
	TA401	60	30	30
	TA316	60	30	30
	TA321	45	30	15
	TA231	20	15	5
	TA34	45	20	15
500	TA30	60	45	30
	TA201	30	20	15
	TA301	60	45	30
	TA401	60	45	30
	TA316	60	45	30
	TA321	45	30	20
	TA231	30	20	15
	TA32	30	20	15
	TA23	30	20	10
	TA24	45	20	10
	TA34	60	45	30
600	TA30	60	45	30
	TA201	30	20	20
	TA301	60	45	30
	TA401	60	45	30
	TA316	60	45	30
	TA321	60	45	30
	TA231	30	20	15
	TA32	45	20	15
	TA23	30	30	15
	TA24	45	30	15
	TA34	60	45	30
750 ou 800	TA30	60	45	30
	TA201	45	30	20
	TA301	60	60	45
	TA401	60	60	45
	TA316	60	60	45
	TA321	60	45	30
	TA231	45	30	20
	TA32	45	45	30
	TA23	60	45	30
	TA24	60	45	30
	TA34	60	45	30

Ip A	Type	Puissance maximum en VA cl 3	cl 1	cl 0,5
1000	TA30	60	60	45
	TA201	45	30	20
	TA301	60	60	45
	TA401	60	60	60
	TA316	60	60	60
	TA321	60	45	45
	TA231	45	30	20
	TA32	60	45	30
	TA23	45	30	30
	TA24	60	45	30
	TA34	60	60	60
	TA28	45	30	30
1250	TA30	60	60	45
	TA201	45	30	30
	TA301	60	60	45
	TA401	60	60	60
	TA316	60	60	60
	TA321	60	60	45
	TA231	45	30	30
	TA32	60	45	30
	TA23	60	45	30
	TA24	60	45	30
	TA34	60	60	60
	TA28	45	30	30
1500 ou 1750	TA30	60	60	45
	TA201	45	30	20
	TA301	60	60	45
	TA401	60	60	60
	TA316	60	60	60
	TA321	60	60	45
	TA231	45	30	30
	TA32	60	60	45
	TA23	45	30	20
	TA24	60	45	30
	TA34	60	60	60
	TA28	45	30	30
2000	TA401	60	60	60
	TA316	60	60	60
	TA321	60	60	45
	TA231	60	45	30
	TA32	60	60	45
	TA23	60	45	30
	TA24	60	45	30
	TA34	60	60	60
	TA28	45	30	30
2500	TA401	60	60	45
	TA316	60	60	45
	TA321	60	45	45
	TA231	45	30	30
	TA32	30	30	30
	TA23	60	45	30
	TA24	60	45	30
	TA34	60	60	60
	TA36	60	60	60
	TA28	45	30	30
	TA38	60	60	60
3000	TA316	60	60	60
	TA24	60	45	30
	TA34	60	60	60
	TA36	60	60	60
	TA28	45	30	30
	TA38	60	60	60
	TA312	60	60	60
	TA44	60	60	60
4000	TA24	60	45	30
	TA34	60	60	60
	TA36	60	60	60
	TA28	45	30	30
	TA38	60	60	60
	TA312	60	60	60
	TA44	60	60	60
5000	TA36	60	60	60
	TA38	60	60	60
	TA312	60	60	60
	TA44	60	60	60
6000	TA36	60	45	30
	TA38	60	45	30
	TA312	60	45	60
	TA44	60	60	60
7500 ou 8000	TA312	60	60	60

Dimensions

Passage pour :	Type mm	A mm	B mm	D mm	E mm	F mm	G mm	H mm	J mm	K mm	L mm	M mm	Poids (1)(2) kg
1 à 2 barres de 50 x5	*TA30**	*88*	*123*	*52*	*17*	*55*	*46*	*65*	*M 5*	*30*	*25*	*30*	*2*
1 à 2 barres de 63 x 5	**TA201**	70	118	65	17	52	35	54	M 5	23	25	30	2
1 à 2 barres de 63 x 5	**TA301**	88	123	65	20	55	46	65	M 5	30	25	30	2
2 barres de 63 x 10	**TA401**	109	139	67	37	54	58	82	M 5	36	29	20	2
3 barres de 63 x 10	**TA316**	154	154	65	65	62	53	80	M 5	36	40	30	2.5
1 à 2 barres de 80 x 5	**TA321**	87	144	83	21	65	46	65	M 5	34	50	30	2
1 à 3 barres de 80 x 5	**TA231**	82	140	83	27	63	35	54	M 5	25	50	30	2
1 à 2 barres de 100 x 5	**TA32**	92	169	105	20	73	48	72	M 5	34	65	20	2
1 à 3 barres de 100 x 5	**TA23**	80	158	103	27	72	35	54	M 5	25	60	30	2
1 à 2 barres de 100 x 10	**TA24**	97	164	103	38	75	40	59	M 5	28	60	30	2
1 à 2 barres de 100 x 10	**TA34**	137	190	104	42	88	58	80	M 5	36	60	30	3
2 à 3 barres de 100 x 10	**TA36**	156	199	105	62	80	60	89	M 5	38	65	30	4
2 à 3 barres de 100 x 20	**TA312**	226	209	105	122	90,5	70	102	M 5	43	65	40	5
1 à 2 barres de 125 x 10	**TA28**	100	190	127	38	88	40	59	M 5	30	80	30	3.5
1 à 3 barres de 125 x 10	**TA38**	145	221	126	51	104	68	90	M 5	38	80	30	4
2 à 4 barres de 160 x 5	**TA44**	142	265	165	42	119	60	90	M 5	41	100	30	5

**Pour référence seulement. Remplacé par TA301*

Les côtes G, H, K peuvent varier selon les caractéristiques électriques (entretoise)

Remarque : il est possible de passer 2 à 3 barres de 120 x 20 dans le type TA312.

(1) Poids maximum pour performances standards sans surépaisseur.
(2) En cas de surépaisseur, le poids varie. Pour plus d'informations, veuillez nous contacter.

Thermoplastiques
TA201 - TA301 - TA321 - TA231 - TA23 - TA24 - TA28

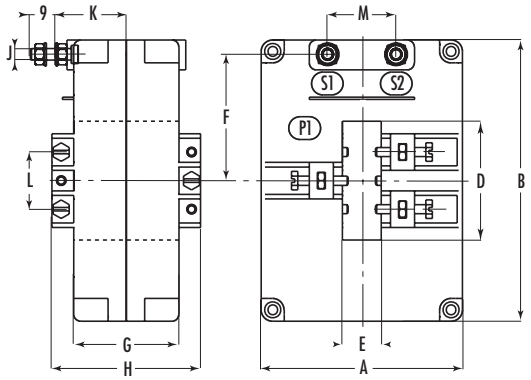

Thermodurs
TA32 - TA36 - TA44 - TA312 - TA316 - TA401 - TA34 - TA38

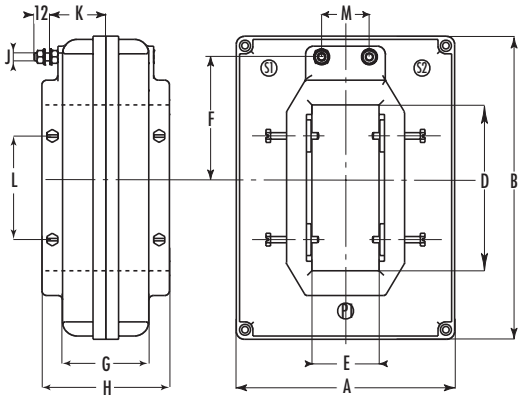

Installation

- Les vis de blocage sur barres doivent être serrées à un couple de 0,7 Nm.
- Couple de serrage des bornes secondaires M5 = 2.5 N.m