TRANSFORMATEUR DE COURANT “BUSHING” - SÉRIE B

- ***Intérieur ou extérieur***
- ***Courant primaire de 50 à 60000 A***
- ***Diamètre de passage de 106 à 500 mm***
- ***Mesure et protection***

Transformateurs de courant en résine moulée auto extinguible pour la mesure de courants alternatifs de 50 à 60000 A.

Avec des diamètres de passages de 106 à 500 mm, ces appareils sont souvent installés sur les bornes de porcelaine des transformateurs de puissance ou sur les traversées d’alternateurs.

Ils existent en versions intérieure et extérieure. En version extérieure, ils sont équipés d’un capot étanche muni de 2 presse-étoupes de série.

Caractéristiques générales

Tension de service maximum	0,72 kV
Tension de tenue à fréquence industrielle	3 kV
Courant primaire Ipn	50 à 60000 A
Courant secondaire Isn	5 ou 1 A
Fréquence	50 ou 60 Hz
Puissance de précision	1 à 500 VA
Classe de précision	0,5 - 1 - 3
Facteur de sécurité	5 à 30
Courant d’échauffement	1,2 Ipn
Courant de court-circuit thermique Ith	80 Ipn.1s
Courant dynamique	2,5 Ith
Classe d’isolation	E
Température ambiante	- 25°C à + 40°C
Normes	CEI - IEEE - CSA - AS - BS

Autres caractéristiques sur demande

Tension de service maximum	Jusqu’à 2400 V
Tension de tenue à fréquence industrielle	Jusqu’à 11 kV
Courant secondaire Isn	0,005 à 10 A
Fréquence	1 à 10000 Hz
Classe de précision	0,1 - 0,2 - 0,2S - 0,5S - 5P - 10P - clPX
Facteur limite de précision	5 - 10 - 15 - 20 - 30
Multi-rapport primaire	
Enroulements secondaires séparés	
Température ambiante	- 40°C à +70°C

Accessoires / Options

Capot étanche (IP54)	de série sur version extérieure
Limiteur de tension	90-200-450-600-1500V, voir notice M1MA
Directive ATEX	En tant qu’appareil

TRANSFORMATEUR DE COURANT "BUSHING" - SÉRIE B

Tableau de choix

Ip A	Type	Puissance maximum en VA		
		cl 3	cl 1	cl 0,5
50	B146	2,5	-	-
	B150	5	-	-
75	B146	5	-	-
	B150	10	-	-
100 ou 125	B106	10	2,5	-
	B146	10	2,5	-
	B150	15	5	5
	B198	10	-	-
150	B106	10	2,5	-
	B146	15	10	1,25
	B150	20	10	7,5
	B198	10	-	-
200	B106	20	10	5
	B146	30	15	2,5
	B150	45	15	10
	B198	15	2,5	-
300	B106	30	15	10
	B146	45	30	20
	B150	100	45	30
	B198	20	10	3,75
	B247	15	2,5	-
	B258	15	2,5	-
400	B106	60	40	20
	B146	60	40	30
	B150	100	60	45
	B198	45	15	7,5
	B247	20	5	-
	B258	20	5	-
500	B106	75	45	30
	B146	75	45	20
	B150	100	100	75
	B198	45	20	10
	B247	30	10	5
	B258	30	10	5
600	B106	75	45	30
	B146	100	45	30
	B150	100	100	100

Ip A	Type	Puissance maximum en VA		
		cl 3	cl 1	cl 0,5
600	B198	60	30	15
	B247	45	15	7,5
	B258	45	15	7,5
750 ou 800	B106	75	45	30
	B146	100	60	45
	B150	100	100	100
	B198	100	45	30
	B247	60	30	15
	B258	60	30	15
1000 à 3000	B106	75	45	30
	B146	100	75	60
	B150	200	100	100
	B198	75	60	45
	B247	60	45	30
	B258	75	45	30
4000 à 5000	B146	75	60	45
	B198	75	60	45
	B247	75	60	45
	B250	75	60	45
	B258	75	60	45
6000 à 8000	B247	100	75	60
	B249	200	150	100
	B258	100	75	60
	B303	200	150	100
	B350	150	100	60
	B470	150	100	60
9000 à 15000	B250	200	100	75
	B303	250	200	150
	B350	150	100	75
	B450	300	250	200
	B470	150	100	75
15000 à 30000	B350	150	100	75
	B450	300	250	200
	B470	150	100	75
	B500	150	100	75
30000 à 60000	B450	500	300	200
	B500	500	300	200

Dimensions

Type	Poids kg	A mm	B mm	C mm	D mm	E mm	F mm	G mm	H mm	I mm
B106	6,5	106	226	240	12	60	236	316	60	0
B146	8,5	146	248	270	12	80	263	343	80	0
B146B	12	146	248	270	12	110	263	343	80	30
B146UL15	4	150	238	270	12	50	248	328	50	0
B198-150	21	150	298	338	12	65	302	382	65	0
B198-150B	26	150	298	338	12	80	302	382	65	15
B150	50	150	390	430	22	110	405	475	80	0
B198	8,5	198	298	338	12	65	312	392	65	0
B198B	10	198	298	338	12	80	312	392	65	0
B198C	14	198	298	338	12	110	312	392	110	0
B198D	26	198	298	338	12	170	312	392	170	0
B198F	31	198	298	338	12	200	312	392	200	0
B198G	34	198	298	338	12	220	312	392	220	0
B198H	39	198	298	338	12	250	312	392	250	0
B250-200	22,5	200	410	480	27	80	415	495	42	0
B250-200A	28	200	410	480	27	100	415	495	42	20
B250-200B	38	200	410	480	27	135	415	495	42	55
B150-220	35,5	220	390	430	22	110	405	475	80	0
B247	11	247	350	380	12	70	365	445	70	0
B250	17	250	410	480	27	70	415	495	42	0
B250B	19,5	250	410	480	27	80	415	495	42	0
B250C	30	250	410	480	27	121	415	495	80	1
B250D	60	250	410	480	27	240	415	495	80	120
B258	13	258	362	390	14	85	372	452	65	0
B150-300A	19	300	390	430	22	110	405	475	80	0
B150-300B	23	300	390	430	22	135	405	475	80	25
B303	35	303	489	566	28	80	505	585	70	0
B303B	43,5	303	489	566	28	100	505	585	70	20
B303C	52,5	303	489	566	28	120	505	585	70	20
B303D	83	303	489	566	28	190	505	585	70	20
B350	85	350	790	720	34	125	615	695	93,5	1,5
B450	95	450	690	760	30	140	720	795	140	0
B455	150	450	770	850	30	140	795	897	100	0
B470	28	470	640	670	20	75	696	776	63	0
B500	50	500	790	860	32	96	888	968	70	0

* Fixation par inserts filetés sur les flancs. Pas d'oreilles de fixation

Série B

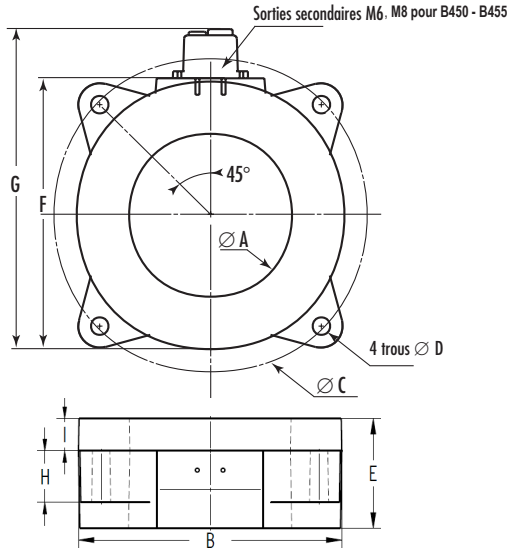

B350

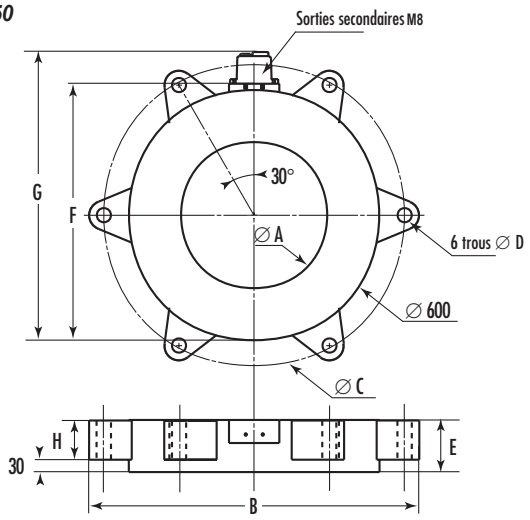

B470 - B500

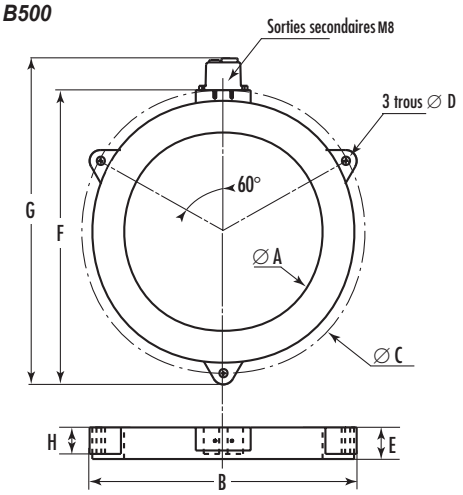

Installation

- Les appareils doivent être montés sur un plan, sans porte-à-faux.
- Il est nécessaire de placer une entretoise entre chaque oreille de fixation et le support de façon à ménager un espace de 5 mm environ entre l'appareil et le support. Le serrage doit se faire sur l'entretoise. L'appui de l'entretoise sur l'oreille de fixation, se fera par l'intermédiaire d'une rondelle plate.
- Pour superposer plusieurs appareils, prévoir des entretoises et des rondelles intermédiaires entre chaque oreille de fixation de telle sorte que les appareils soient distants de 5 à 30 mm selon la configuration de l'installation (nous consulter).
- Serrer progressivement et en diagonale les écrous de fixation.
- Il est conseillé d'utiliser des matériaux amagnétiques pour la fixation des appareils.
- Serrage maxi 6 N.m sur bornes secondaires M6.
- Serrage maxi 10 N m sur bornes secondaires M8.