TRANSFORMATEUR DE COURANT - SÉRIE JACO

JACO

- ***Mesure et protection***
- ***Intérieur (à l'air ou immergés dans l'huile)***
- ***Intensité primaire de 50 à 50 000 A***
- ***Géométrie variable***
- ***Flexibilité, adaptabilité***

Utilisés pour la mesure de courants alternatifs de 50 à 50.000 A. Montés à l'air (imprégnés) ou dans les bains d'huile des transformateurs de puissance.

Solution d'une extrême flexibilité s'adaptant à toute configuration client.

Caractéristiques générales	
Tension de service maximum	0.72 kV
Tension de tenue à fréquence industrielle	3 kV
Courant primaire Ipn	De 50 à 50.000 A
Courant secondaire Isn	5 ou 1 A
Fréquence	50 ou 60 Hz
Puissance de précision	De 1 à 500 VA
Classe de précision	0,5 - 1 - 3
Facteur de sécurité	5 à 30
Courant d'échauffement	1,2 Ipn
Courant de court-circuit thermique Ith	80 Ipn .1s
Courant dynamique Idyn	2,5 Ith
Classe d'isolement	E
Température ambiante	De -25°C à + 40°C
Normes	CEI - IEEE - CSA - AS - BS
Dimensions	Selon besoin (Ø extérieur max : 1 m.)
Sorties	Sur fil de 1,5 m de long

Autres caractéristiques sur demande	
Tension de service maximum	Jusqu'à 2 400 V
Tension de tenue à fréquence industrielle	Jusqu'à 4 kV
Courant secondaire Isn	0,005 à 10 A
Fréquence	De 1 à 10.000 Hz
Classe de précision	0,1 - 0,2 - 0,2S - 0,5 - 0,5S - 1 - 3 - 5P 10P - clPX - clTPY - C200 - C400 - C800
Facteur limite de précision	5 - 10 - 15 - 20 - 30
Multi-rapport primaire	
Enroulements secondaires séparés	
Température ambiante	Jusqu'à +110°C
Sorties	Sur fil selon spécifications client

Accessoires / Options	
Pattes de fixation	Selon spécifications client

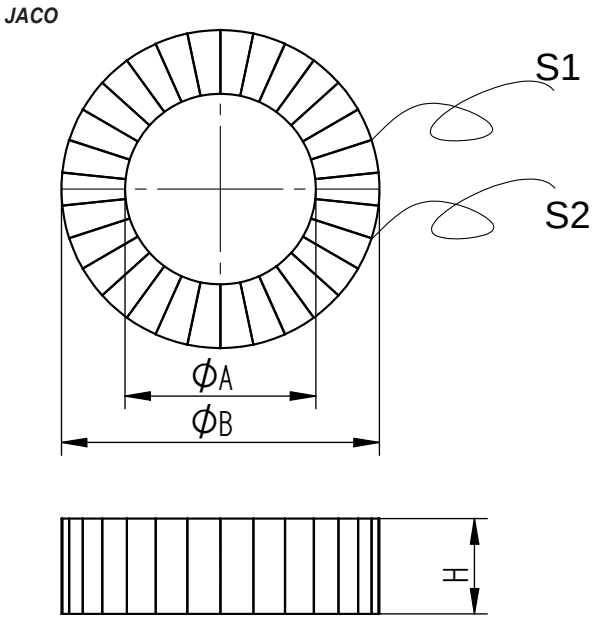

Dimensions selon besoins du client :

80	<	Ø extérieur	<	1000
30	<	Ø intérieur	<	900
20	<	épaisseur	<	220
1 kg	<	masse	<	250 kg

Installation

- L'installation des appareils peut nécessiter la mise en place d'un support de fixation sur les charpentes existantes.
- Attention ! Ne jamais laisser ouvert le circuit secondaire lorsque le conducteur primaire est sous tension. Des tensions élevées pourraient apparaître aux bornes du circuit secondaire. Elles peuvent être dangereuses pour l'homme et entraîner la destruction de l'appareil.