ENSEMBLE DE TRANSFORMATEURS ENRUBANNÉS SÉRIES CEB - J20FB1

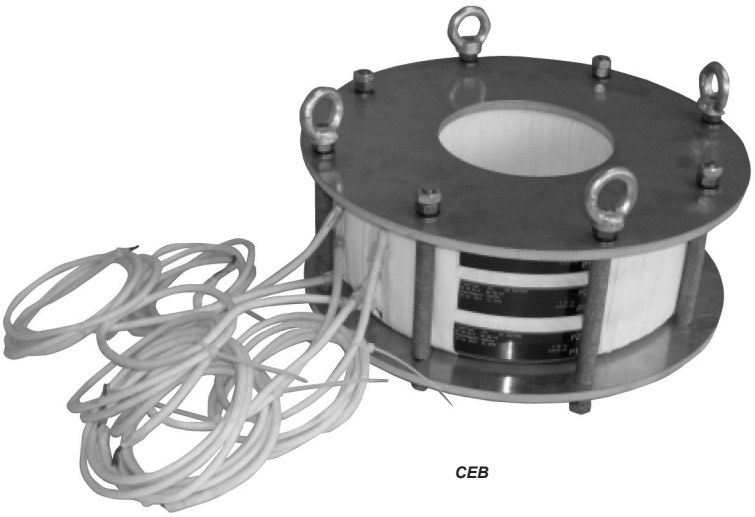

CEB

J20FB1

- ***Intérieur à l'air ou immergés dans l'huile***
- ***Intensité primaire de 50 à 50 000 A***
- ***Diamètre intérieur jusqu'à 700 mm***
- ***Mesure et protection***

Utilisés pour la mesure de courants alternatifs de 50 à 50 000 A. Montés à l'air (imprégnés) ou dans les bains d'huile des transformateurs de puissance. Possibilité de montage individuel en tant que plusieurs transformateurs dissociés (J20FB1) ou en tant qu'assemblage prêt à connecter (CEB).

Chaque transformateur (J20FB1) est testé individuellement, puis en tant qu'ensemble dans l'assemblage (CEB).

Solution d'une extrême flexibilité s'adaptant à toute configuration client.

Caractéristiques générales

Tension de service maximum	0,72 kV
Tension de tenue à fréquence industrielle	3 kV
Courant primaire Ipn	De 50 à 50.000 A
Courant secondaire Isn	5 ou 1 A
Fréquence	50 ou 60 Hz
Puissance de précision	De 1 à 300 VA
Classe de précision	0,2 - 0.5 - 1 - 3
Facteur de sécurité	5 à 30
Courant d'échauffement	1,2 Ipn
Courant de court-circuit thermique Ith	80 Ipn .1s
Courant dynamique Idyn	2,5 Ith
Classe d'isolement	E
Température ambiante Température huile	De - 5°C à + 40°C + 120°C
Normes	CEI - IEEE - CSA - AS - BS
Dimensions	Selon besoin (Ø extérieur max : 1 m.)

Autres caractéristiques sur demande

Tension de service maximum	Jusqu'à 2.400 V
Tension de tenue à fréquence industrielle	Jusqu'à 11 kV
Courant secondaire Isn	0,005 à 10 A
Fréquence	De 1 à 10.000 Hz
Classe de précision	0,1 - 0,2 - 0,2S - 0,5 - 0,5S - 1 - 3 - 5P 10P - clPX
Facteur limite de précision	5 - 10 - 15 - 20 - 30
Multi-rapport primaire	
Enroulements secondaires séparés	
Température ambiante	- 25°C + 70°C

Accessoires / Options

Câbles pour connexions	Selon besoins

CEB

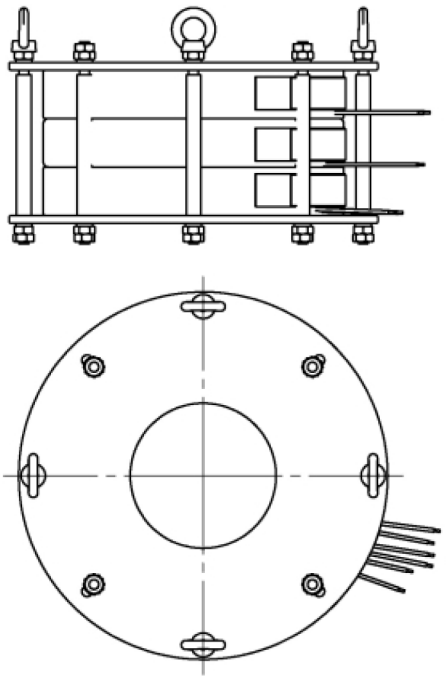

J20FB1

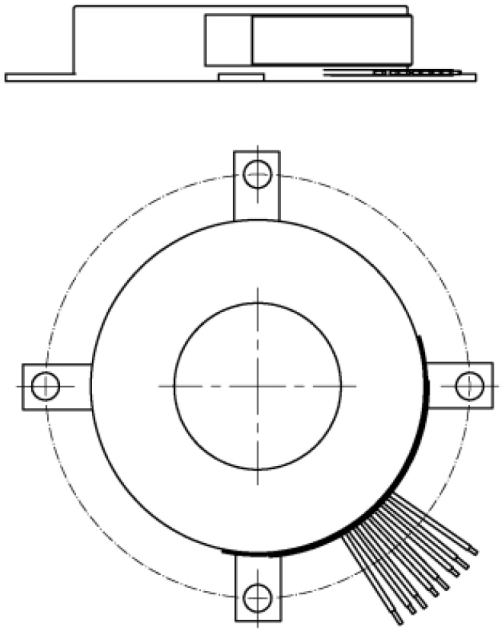

Installation

- L'installation des appareils peut nécessiter la mise en place d'un support de fixation sur les charpentes existantes.
- Attention ! Ne jamais laisser ouvert le circuit secondaire lorsque le conducteur primaire est sous tension. Des tensions élevées pourraient apparaître aux bornes du circuit secondaire. Elles peuvent être dangereuses pour l'homme et entraîner la destruction de l'appareil.

Dimensions selon besoins du client:

Ø intérieur mini = 30 mm
Ø intérieur maxi = 700 mm

Ø extérieur mini = 100 mm
Ø extérieur maxi = 1000 mm

hauteur maxi JFL = 200 mm
hauteur maxi CEB = 500 mm