TRANSFORMATEUR DE COURANT DE TYPE EXTÉRIEUR SERIE TA..PE..

TA6PBE

TA9PE40

- ***Extérieur***
- ***Courant primaire de 0 à 4000 A***
- ***Mesure et protection***

Transformateurs de courant de type extérieur pour la mesure des courants alternatifs de 0 à 4000 A.

Ils sont en résine époxy moulée autoextinguible et possèdent de série un isolement renforcé. Ils sont équipés d'un capot étanche en résine muni de 2 presse-étoupes.

Cette gamme est conforme aux exigences de la directive européenne 2014/34/UE.

Caractéristiques générales

Tension de service maximum	0,72 kV
Tension de tenue à fréquence industrielle	3 kV
Courant primaire Ipn	0 à 4000 A
Courant secondaire Isn	5 ou 1 A
Fréquence	50 ou 60 Hz
Puissance de précision	1 à 100 VA
Classe de précision	0,5 - 1 - 3
Facteur de sécurité	5 - 10 - 15 - 20 - 25 - 30
Courant d'échauffement	1,2 Ipn
Courant de court-circuit thermique Ith	80 Ipn.1s
Courant dynamique	2,5 Ith
Classe d'isolation	E
Température ambiante	- 25°C à + 40°C
Normes	CEI - IEEE - CSA - AS - BS

Autres caractéristiques sur demande

Tension de service maximum	Jusqu'à 2400 V
Tension de tenue à fréquence industrielle	Jusqu'à 11 kV
Courant secondaire Isn	0,005 à 10 A
Fréquence	1 à 10000 Hz
Classe de précision	0,1 - 0,2 - 0,2S - 0,5S - 5P - 10P - clPX
Facteur limite de précision	5 - 10 - 15 - 20 - 30
Multi-rapport primaire	
Enroulements secondaires séparés	Jusqu'à 3
Température ambiante	- 40°C à + 70°C

Accessoires / Options

Limiteur de tension	90-200-450-600-1500V, voir notice M1MA
Directive ATEX	En tant qu'appareil

TRANSFORMATEUR DE COURANT DE TYPE EXTÉRIEUR - SÉRIE TA..PE..

Tableau de choix

Ip *A*	Type	Puissance *maximum en VA*		
		cl 3	cl 1	cl 0,5
5 à 150	TA6PBE	45	30	15
	TA9PBE	60	45	30
50	TA6PE	5	-	-
	TA9PE40	10	-	-
60	TA6PE	5	-	-
	TA9PE40	10	-	-
75	TA6PE	10	-	-
	TA9PE40	15	-	-
100	TA6PE	15	5	-
	TA6PE40	10	2,5	-
	TA9PE40	20	10	-
	TA11PE60	30	15	-
125	TA6PE	20	10	-
	TA6PE40	10	5	-
	TA9PE40	30	10	-
	TA11PE60	30	15	-
150	TA6PE	30	15	-
	TA6PE40	15	10	-
	TA9PE40	40	15	-
	TA11PE60	45	15	-
200	TA6PE	30	20	10
	TA6PE40	20	15	5
	TA9PE40	45	30	15
	TA11PE60	60	30	15
250	TA6PE	30	20	10
	TA6PE40	20	15	10
	TA9PE40	45	30	15
	TA11PE60	60	45	20

Ip *A*	Type	Puissance *maximum en VA*		
		cl 3	cl 1	cl 0,5
300	TA6PE	45	30	15
	TA6PE40	40	20	10
	TA9PE40	60	30	20
	TA11PE60	60	45	30
400	TA6PE	45	30	15
	TA6PE40	30	20	10
	TA9PE40	45	30	20
	TA11PE60	60	45	30
500	TA6PE25	60	30	20
	TA6PE40	45	20	15
	TA9PE40	60	30	30
	TA11PE60	60	45	30
600	TA6PE25	60	45	30
	TA6PE40	45	30	20
	TA9PE40	75	60	45
	TA11PE60	75	60	45
750	TA6PE40	30	30	15
	TA9PE40	60	45	30
	TA11PE60	75	60	45
1000	TA6PE40	45	30	20
	TA9PE40	60	45	30
	TA11PE60	75	60	45
1250	TA6PE40	45	30	20
	TA9PE40	60	45	30
	TA11PE60	75	60	45

TA6PBE - TA9PBE

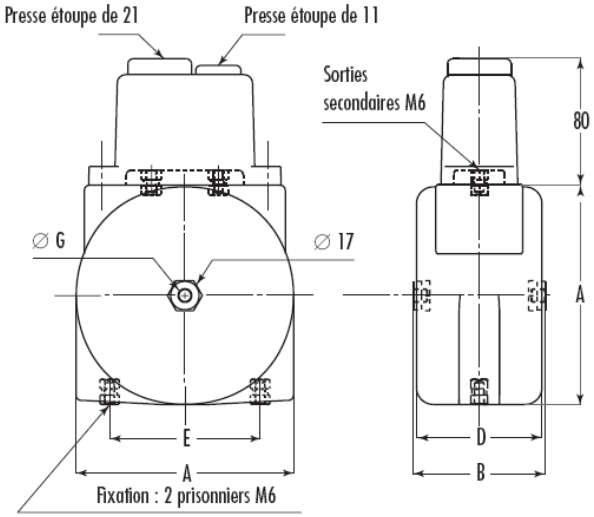

TA6PE... TA9PE60

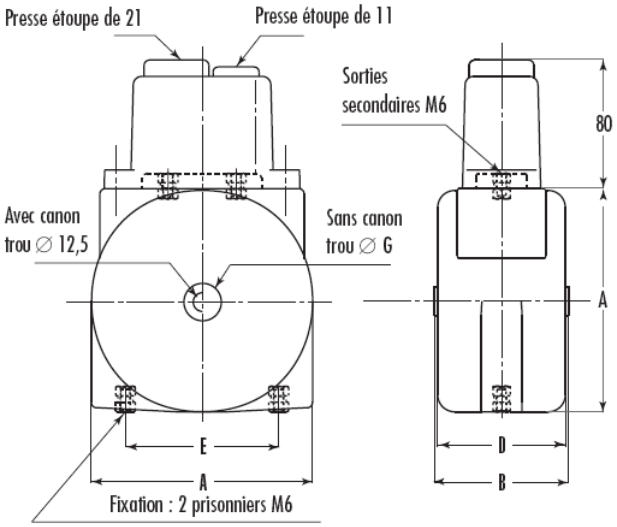

Dimensions

Type	Poids *kg*	A *mm*	B *mm*	D *mm*	E *mm*	F *mm*	G *mm*
TA6PE	2,5	131	80	75	90	-	12,5
TA6PBE	2,5	131	79	75	90	-	M 8
TA6PE25	2,5	131	-	75	90	-	25
TA6PE40	2,5	131	-	75	90	-	40
TA9PE	4,1	131	120	114	90	-	12,5
TA9PBE	4,1	131	120	114	90	-	M 8
TA9PE25	4,1	131	-	114	90	-	25
TA9PE40	4,1	131	-	114	90	-	40
TA9PE50	4,1	131	-	114	90	-	50
TA9PE60	4,1	131	-	114	90	-	60
TA11PE25	12	175	-	200	120	120	25
TA11PE40	12	175	-	200	120	120	40
TA11PE60	12	175	-	200	120	120	60
TA11PE80	12	175	-	200	120	120	80
TA15PE25	20	230	-	200	175	120	25
TA15PE40	20	230	-	200	175	120	40
TA15PE60	20	230	-	200	175	120	60
TA15PE80	20	230	-	200	175	120	80

TA11PE - TA15PE

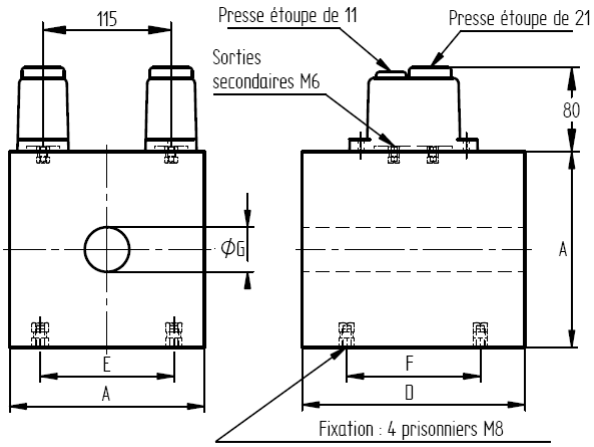

Installation

Couples de serrage maximum :

- sorties primaires M8 : 15 N.m
- prisonniers de fixation M6 : 6 N.m
- prisonniers de fixation M8 : 10 N.m