TRANSFORMATEUR DE COURANT - SÉRIE ORX

- ***Intérieur ou extérieur***
- ***Ø de passage de 53 à 250 mm.***
- ***Jusqu'à 4 enroulements secondaires***
- ***Toutes classes de protection***
- ***Modularité , large gamme***

Ces transformateurs de courant à passage existent en version intérieure ou extérieure. Ils ont été conçus pour-répondre aux besoins de mesure:

- des courants de ligne
- des courants homopolaires dans les neutres des transformateurs de puissance.
- des courants "masse cuve" des transformateurs de puissance.

Les bornes secondaires sont directement accessibles dans le cas d'utilisation intérieure (ORX), ou protégées par une boîte à bornes (OREX) ou un capot étanche (OREX - - - W) dans le cas d'utilisation extérieure.

Plusieurs modèles de boîtes à bornes sont disponibles, selon les caractéristiques demandées.

Caractéristiques générales

Tension de service maximum	0,72 kV
Tension de tenue à fréquence industrielle	3 kV
Courant primaire Ipn	50 à 4000 A
Courant secondaire Isn	5 ou 1 A
Fréquence	50 Hz ou 60 Hz
Tension nominale du réseau	0.75 - 20 - 72.5 - 100 - 245 - ... - 1000kV
Puissance de précision	J'usqu'à 500 VA
Classe de précision	0,2 - 0,2S - 0,5 - 0,5S - 1 - 5P - 10P
Facteur limite de précision	5 - 10 - 15 - 20 - 30
Courant d'échauffement	1,2 Ipn
Courant de court-circuit thermique Ith	80 Ipn
Courant dynamique Idyn	2,5 Ith
Diamètre de passage du tore	53 à 250 mm
Température ambiante	-25°C à + 40°C
Isolement	Résine moulée
Classe d'isolation	E
Embase ou patte de fixation	Fer U en acier galvanisé
Normes de référence	CEI - IEEE - CSA - AS - BS

Autres caractéristiques sur demande

Tension de service maximum	2 kV
Tension de tenue à fréquence industrielle	6 kV
Double rapport primaire	Par prise au secondaire
Classe de précision	PX, PXR, PR, TPS, TPX, TPY, TPZ
Température ambiante	- 40°C à + 70°C

Accessoires / Options

Boîte à bornes étanche avec PE (IP43)	Livrée de série sur modéle OREX extérieur En option sur ORX intérieur
Capot plastique étanche (IP54)	De série sur modèle OREX...W extérieur, En option sur ORX intérieur
Directive ATEX	En tant qu'appareil
Patte de fixation	En inox sur demande
Borne de terre	Sur demande
Limiteur de tension	Sur demande
Condensateur de filtrage	Sur demande

TRANSFORMATEUR DE COURANT - SERIE ORX

Dimensions

ORX	Masse kg	ØH mm	A mm	B mm	C mm	D mm	E mm	F mm	G mm	I mm
53-80-155	4	53	190	155	80	210	35	9	95	15
53-95-155	5	53	190	155	95	210	60	9	95	15
53-95-215	15	53	250	215	95	210	60	9	125	15
53-150-215	25	53	250	215	150	210	90	9	125	15
53-95-320	40	53	355	320	95	210	60	9	190	15
75-75-240	15	75	280	240	75	210	35	9	140	15
75-115-240	20	75	280	240	115	210	60	9	140	15
75-150-240	30	75	280	240	150	210	90	9	140	15
75-190-240	40	75	280	240	190	210	90	9	140	15
75-265-240	55	75	280	240	265	210	170	9	140	15
100-115-200	10	100	240	200	115	210	60	9	125	15
100-115-370	55	100	410	370	115	250	80	12	210	15
100-200-370	105	100	410	370	200	250	110	12	210	15
100-220-370	110	100	410	370	220	250	120	12	210	15
120-110-290	30	120	320	290	110	210	60	9	165	15
120-175-290	45	120	320	290	175	210	90	9	165	15
120-115-320	40	120	355	320	115	250	80	12	190	15
120-200-320	70	120	355	320	200	250	110	12	190	15
140-80-320	30	140	355	320	80	210	35	9	190	15
140-115-320	35	140	355	320	115	250	80	12	190	15
140-180-320	55	140	355	320	180	250	110	12	190	15
140-200-320	65	140	355	320	200	250	110	12	190	15
175-80-380	35	175	435	380	80	250	55	14	225	20
175-105-380	45	175	435	380	105	250	55	14	225	20
175-130-380	60	175	435	380	130	250	80	14	225	20
175-180-380	85	175	435	380	180	250	110	14	225	20
175-230-380	110	175	435	380	230	250	150	14	225	20
175-260-380	130	175	435	380	260	250	180	14	225	20
175-80-450	50	175	505	450	80	250	55	14	265	20
175-105-450	70	175	505	450	105	250	55	14	265	20
175-130-450	90	175	505	450	130	250	80	14	265	20
175-180-450	135	175	505	450	180	250	110	14	265	20
175-230-450	175	175	505	450	230	250	150	14	265	20
175-260-450	200	175	505	450	260	250	180	14	265	20
175-80-480	60	175	550	480	80	250	55	14	285	20
175-105-480	80	175	550	480	105	250	55	14	285	20
175-130-480	105	175	550	480	130	250	80	14	285	20
175-180-480	155	175	550	480	180	250	110	14	285	20
175-230-480	205	175	550	480	230	250	150	14	285	20
175-260-480	235	175	550	480	260	250	180	14	285	20
210-80-380	30	210	435	380	80	250	55	14	225	20
210-105-380	40	210	435	380	105	250	55	14	225	20
210-130-380	55	210	435	380	130	250	80	14	225	20
210-180-380	75	210	435	380	180	250	110	14	225	20
210-230-380	100	210	435	380	230	250	150	14	225	20
210-260-380	115	210	435	380	260	250	180	14	225	20
210-80-450	45	210	505	450	80	250	55	14	265	20
210-105-450	65	210	505	450	105	250	55	14	265	20
210-130-450	85	210	505	450	130	250	80	14	265	20
210-180-450	120	210	505	450	180	250	110	14	265	20
210-230-450	160	210	505	450	230	250	150	14	265	20
210-260-450	180	210	505	450	260	250	180	14	265	20
210-80-480	55	210	550	480	80	250	55	14	285	20
210-105-480	75	210	550	480	105	250	55	14	285	20
210-130-480	100	210	550	480	130	250	80	14	285	20
210-180-480	140	210	550	480	180	250	110	14	285	20
210-230-480	190	210	550	480	230	250	150	14	285	20
210-260-480	215	210	550	480	260	250	180	14	285	20
250-80-450	40	250	505	450	80	250	55	14	265	20
250-105-450	55	250	505	450	105	250	55	14	265	20
250-130-450	70	250	505	450	130	250	80	14	265	20
250-180-450	100	250	505	450	180	250	110	14	265	20
250-230-450	135	250	505	450	230	250	150	14	265	20
250-260-450	155	250	505	450	260	250	180	14	265	20
250-80-480	45	250	550	480	80	250	55	14	285	20
250-105-480	65	250	550	480	105	250	55	14	285	20
250-130-480	85	250	550	480	130	250	80	14	285	20
250-180-480	125	250	550	480	180	250	110	14	285	20
250-230-480	165	250	550	480	230	250	150	14	285	20
250-260-480	190	250	550	480	260	250	180	14	285	20

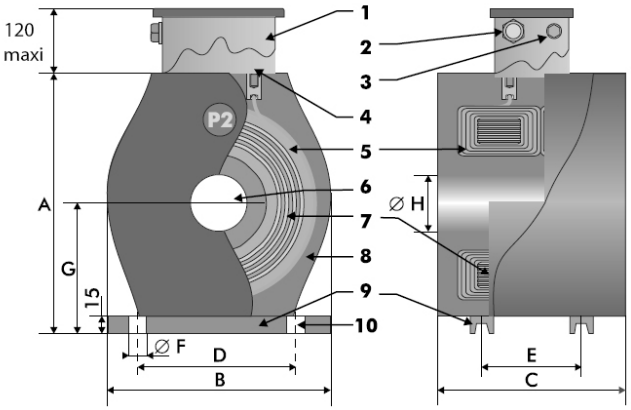

1. Boîte à bornes secondaires (OREX uniquement)
2. Presse étoupe (passe-fil) pour câble Ø12,5 à 19mm
3. Borne de terre
4. Bornes secondaires (M8)
5. Bobinage secondaire
6. Passage de barre /cable
7. Circuits magnétiques
8. Isolation en résine
9. Base support
10. 4 trous de fixation (Ø F)

Option : Capot plastique étanche (monté à la place de la boîte à bornes)

OREX - - - W

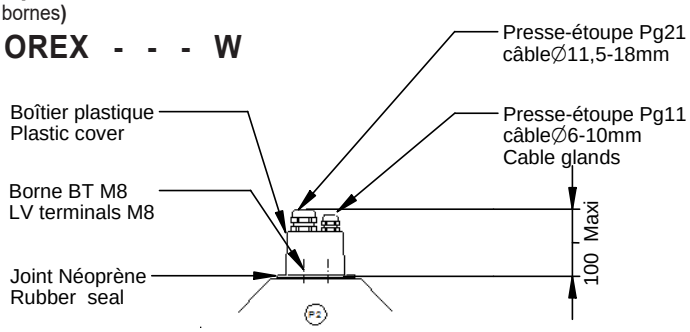

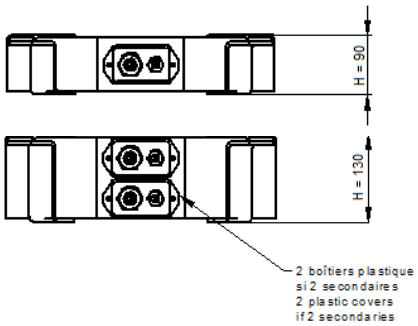

Plans détaillés disponibles sur demande :

- boîte à bornes
- plan d'encombrement
- plaque signalétique
- schéma de branchement

Installation

• Ces transformateurs de courant à passage sont destinés à être installés sur :
  – des conducteurs nus BT
  – des câbles isolés BT, HTA, HTB
• Couple de serrage maximum des bornes secondaires M8 : 7 Nm.
• L'installation des appareils en porte-à-faux nécessite la mise en place d'une chaise de fixation sur les charpentes existantes.

• **Attention** ! Ne jamais laisser ouvert le circuit secondaire lorsque le conducteur primaire est sous tension. Des tensions élevées pourraient apparaitre aux bornes du circuit secondaire. Elles peuvent être dangereuses pour l'homme et entrainer la destruction de l'appareil.