TRANSFORMATEUR DE COURANT OUVRANT SÉRIE CRFE ET CRF

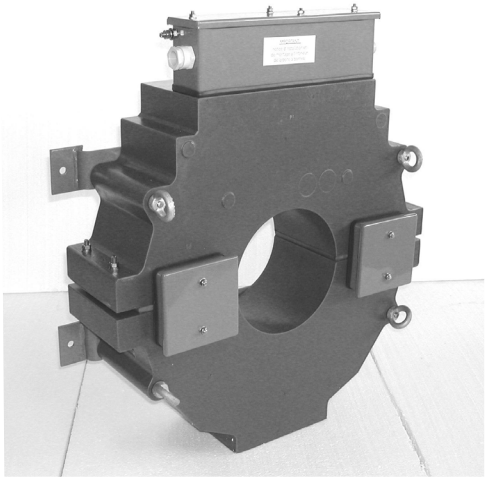

CRFE 200-220-550

- ***Tores ouvrants à usage int. ou ext.***
- ***Jusqu'à deux enroulements secondaires***
- ***Toutes classes de protection, transitoires incluses***
- ***Facilité au montage***

La mise en place de protections modernes plus rapides et plus sélectives nécessite souvent le remplacement des transformateurs dont les caractéristiques (puissance, classe, rapport, nombre de secondaires) sont inadaptées à l'alimentation de ces nouvelles protections.

La meilleure solution consiste à installer des appareils ouvrants sur les câbles isolés ou à l'extérieur de l'enveloppe monophasée des postes SF6. Cette solution est très économique car elle supprime :
- Les opérations de démontage et de remontage des têtes de câbles ou du poste SF6.
- Les opérations de reconditionnement et d'essais diélectriques avant remise en service des têtes de câble ou du poste SF6.
- Les risques de détérioration au cours de ces opérations avec toutes les conséquences de coûts et de durée d'indisponibilité.

Ces transformateurs de courant existent en version extérieure avec capot (CRFE - - - et CRFE - - -W) ou en version intérieure sans capot

Caractéristiques générales

Tension de service maximum	0,72 kV
Tension de tenue à fréquence industrielle	3 kV
Courant primaire Ipn	200 à 20000 A
Courant secondaire Isn	5 ou 1 A
Fréquence	50 ou 60 Hz
Puissance de précision	Jusqu'à 100 VA
Classe de précision	0,2 - 0,2S - 0,5 - 0,5S - 1 - 5P - 10P
Facteur limite de précision	5 - 10 - 15 - 20 - 30
Courant d'échauffement	1,2 Ipn
Courant de court-circuit thermique	80 Ipn
Courant dynamique	2,5 Ith
Classe d'isolation	E
Température ambiante	-25°C à + 40°C
Isolement	Résine moulée
Norme de référence	CEI - IEEE - CSA - AS - BS

Autres caractéristiques sur demande

Tension de service maximum	2 kV
Tension de tenue à fréquence industrielle	6 kV
Double rapport primaire	Par prise au secondaire
Classe de précision	PX, PXR, PR, TPS, TPX, TPY, TPZ
Température ambiante	- 40°C à + 70°C

Accessoires / Options

Boîte à bornes (IP43)	De série sur modèle CRFE extérieur, En option sur CRF intérieur
Capot plastique (IP54)	De série sur modèle CRFE...W extérieur, En option sur CRF intérieur
Borne de terre	Sur demande
Condensateur de filtrage	Sur demande
Limiteur de tension	Sur demande

TRANSFORMATEUR DE COURANT OUVRANT - SÉRIE CRFE ET CRF

Dimensions

Modèle	Poids *kg*	Ø *mm*	A *mm*	B *mm*	C *mm*	D *mm*	E *mm*	Ø F *mm*	G *mm*	H *mm*	I *mm*	J *mm*	K *mm*
CRFE 60-260-370	90	60	320	370	260	50	150	10	262	160	-	75	-
CRFE 140-90-400	30	140	450	460	90	50	55	12	-	235	-	75	-
CRFE 140-150-400	50	140	450	460	150	50	90	12	-	235	-	75	-
CRFE 200-150-550	130	200	590	640	150	50	300	12	600	295	30	160	140
CRFE 200-170-550	160	200	590	640	170	50	300	12	600	295	30	160	140
CRFE 200-220-550	200	200	590	640	220	50	300	12	600	295	30	160	140
CRFE 200-260-550	240	200	590	640	260	50	300	12	600	295	30	160	140

Nota : **CRF 175-145-400** voir Notice M1GS **CR 175-145-460**

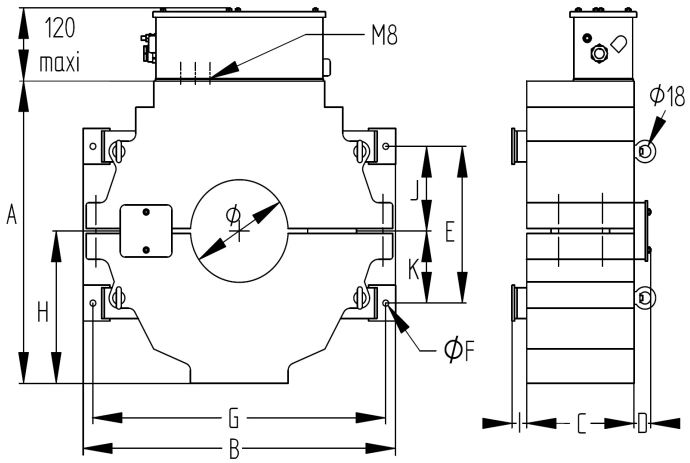

CRFE - - - avec capot métallique

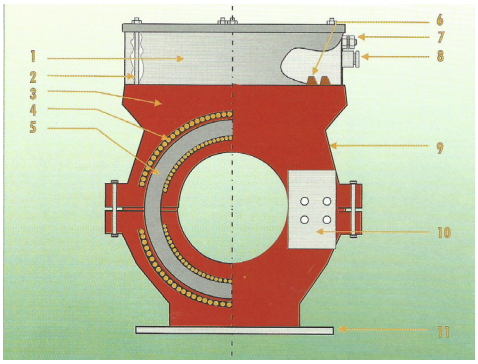

1. Boîte à bornes secondaires
2. Fixation du couvercle
3. Résine
4. Bobinage secondaire
5. Circuit magnétique
6. Bornes secundaires (M8)
7. Borne de terre
8. Presse étoupe CM 18 P (PE21)
9. Plaque signalétique
10. Capot auxiliaire
11. Base de fixation

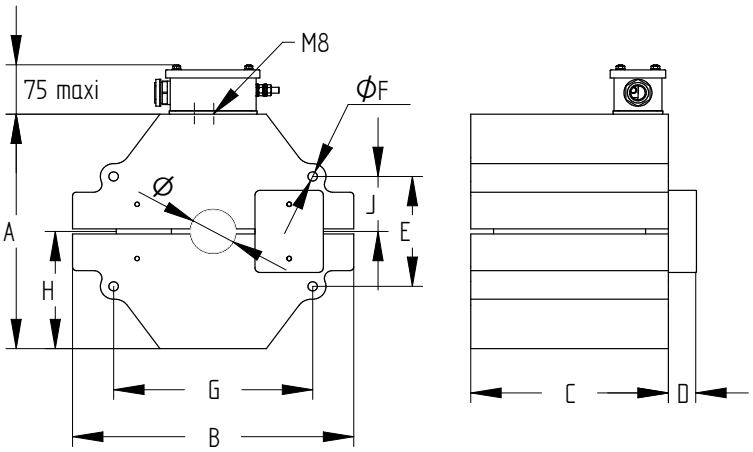

CRFE 60-260-370 avec capot métallique

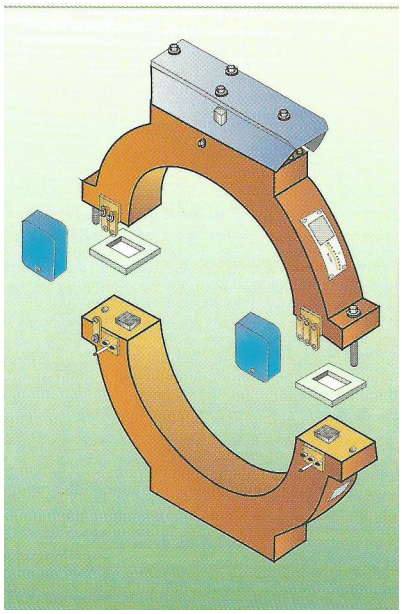

Option : Capot plastique étanche (monté à la place de la boîte à bornes)

CRFE - - - W

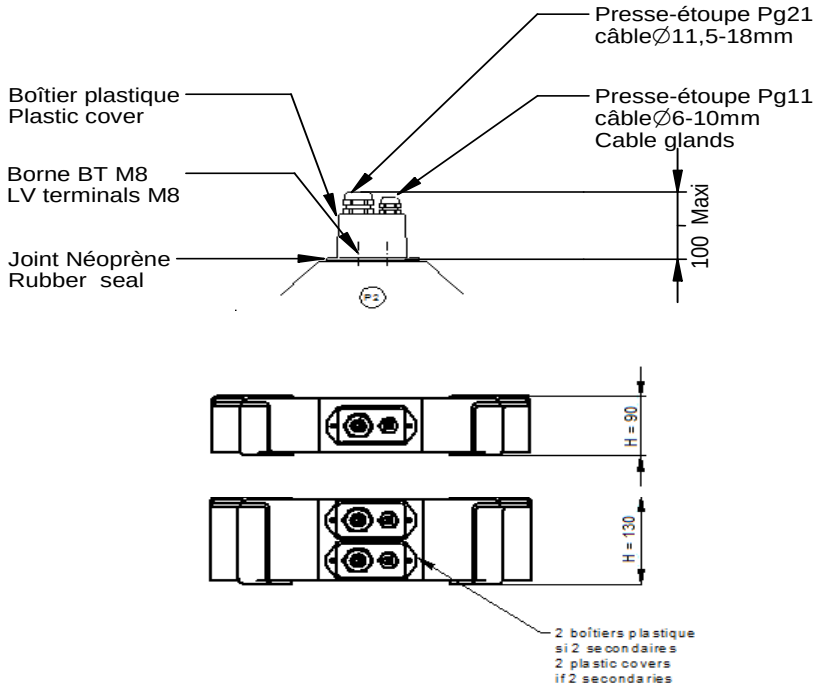

Installation

- Ces tores ouvrants sont destinés à être installés sur :
  - des conducteurs nus BT
  - des câbles isolés BT, HTA, HTB
  - à l'extérieur des enveloppes des postes blindés 420 ou 525 kV
- Le tore ouvrant CRFE est prévu pour une installation extérieure et se compose:
  - d'une partie fixe avec les éléments de fixation
  - d'une partie mobile comportant la boîte à bornes secondaires
  - d'un boîtier auxiliaire pour le capotage des bornes de liaison du bobinage secondaire
- Dans le cas d'une installation horizontale, il est impératif de prévoir un support métallique pour soutenir l'appareil. Les équerres de fixation fournies ne sont pas prévues pour ce type de montage.
- Couple de serrage des bornes secondaires M8 : 7 Nm.
- Attention ! Ne jamais installer un tore ouvrant en laissant le conducteur primaire sous tension.
- Attention ! Ne jamais laisser ouvert le circuit secondaire lorsque le conducteur primaire est sous tension. Des tensions élevées pourraient apparaitre aux bornes du circuit secondaire. Elles peuvent être dangereuses pour l'homme et entrainer la destruction de l'appareil.

Cette page a été intentionnellement laissée vierge

This page intentionally left blank

Esta página fue dejada en blanco intencionalmente