TRANSFORMATEUR DE COURANT POUR CÂBLES
SÉRIE ATO

ATOQ

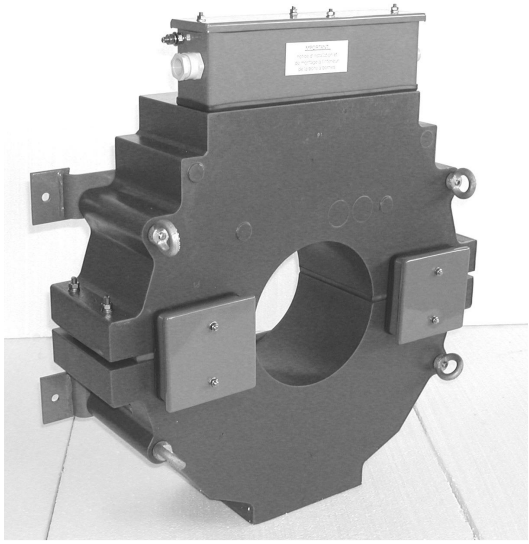

ATOY

- ***Spécifications RTE***
- ***Tores ouvrants ou fermés***
- ***Utilisation extérieure***
- ***Résine thermodurcissable***
- ***Enroulements de mesure, de protection différentielle ou des départs HT***

Ces transformateurs de courant à passage ont été définis en étroite collaboration avec le Réseau de Transport de l'Electricité (RTE) pour répondre aux plus sévères exigences des postes de transformation extérieurs.

Leur conception « primaire traversant » permet de les installer en environnement « Très haute Tension (THT) » en utilisant l'isolement du conducteur primaire existant (câble, traversée, enveloppe métallique du PSEM, etc.)

Les appareils référencés ATOA - ATOY - ATOX - ATOX-O pour la protection différentielle du départ sont équipés :
- d'un condensateur de filtrage pour limiter les surtensions transitoires hautes fréquences apparaissant lors de manœuvres ou de défauts sur le réseau.
- d'un limiteur de tension qui protége contre les surtensions en cas d'ouverture du circuit secondaire.

Caractéristiques générales

Tension de service maximum	0,72 kV
Tension de tenue à fréquence industrielle	3 kV
Courant primaire Ipn	100 à 3000 A
Courant secondaire Isn	5 ou 1 A
Fréquence	50 Hz
Tension nominale du réseau	20 - 72.5 - 100 - 245 - 420kV
Classe de précision	0,5 - 5PR10 - 5PR20 - 5P20 - 5P30 10P30 - TPY
Tore	Fermé sauf ATOY - ATOD - ATOZ ATOX-O
Courant de court-circuit thermique Ith	2 à 63 kA
Courant dynamique Idyn	5 à 171 kA
Diamètre de passage du tore	140 à 200 mm
Température ambiante	-25°C à + 40°C
Isolement	Résine moulée
Boîte à bornes étanche (IP43)	Orifice d'aération, borne de masse M8
Norme de référence	RTE CNER - DP - MHT - 13 - 00008 CEI/ CdcT 61869-2

Accessoires / Options

Support de fixation	Recommandé si montage en porte-à-faux
Condensateur de filtrage	De série sur ATOA - ATOY - ATOX - ATOX-O
Limiteur de tension	De série sur ATOA - ATOY - ATOX - ATOX-O

TRANSFORMATEUR DE COURANT POUR CÂBLES - SERIE ATO

Réf. RTE	Code RTE	Codet ENEDIS	Utilisation	Rapport Transf	Puissance et Classe
ATOA	554909	7030069	PD TPY	1500/1	10VA cl 5P20 TPY
ATOB	554910	7030070	PDIF	1500/5	20VA cl 5PR 20
ATOC	554911	7030071	PDIF	3000/5	30VA cl 5PR 10
ATOD	554912	7030072	PDIF	1500/5	20VA cl 5PR 20
ATOE	554913	7030073	Mesure Mesure Mesure	2000/5 1500/5 1000/5	75VA cl 0,5S FS15 50VA cl 0,5S FS15 50VA cl 0,5S FS15
ATOF	554914		PD TPY	1000/5	20VA cl 5P30 TPY
ATOH	554915	7030075	Mesure Mesure Mesure	1000/5 500/5 250/5	20VA cl 0,5S FS15 20VA cl 0,5S FS15 20VA cl 0,5S FS15
ATOI			PD TPY	1500/5	15VA cl 5P20 TPY
ATOJ	559150	7030076	Mesure Mesure Mesure	2500/5 2000/5 1500/5	20VA cl 0,5S FS15 20VA cl 0,5S FS15 20VA cl 0,5S FS15
ATOK	559151	7030077	PD TPY	2000/5	15VA cl 5P15 TPY
ATOM			MAX I	1000/5	20VA cl 10P30
ATON			MAX I	1000/5	75VA cl 10P30
ATOO			MAX I	1000/1	15VA cl 10P30
ATOP			MAX I	1500/1	15VA cl 5P20
ATOQ	554921	7030078 6455733	MAX I	1500/5	20VA cl 5P20
ATOR			MAX I	100/1	10VA cl 5P20
ATOS			MAX I	100/5	15VA cl 5P20
ATOT	554924	7030079	PD ME21	1000/5 500/5	50VA cl 5PR20 50VA cl 5PR20
ATOU	554925	7030080	PD ME21	1500/5 1000/5	50VA cl 5PR20 50VA cl 5PR20
ATOW	554926	7030081	MAX I	250/5	30VA cl 5P 20
ATOX	575810		PDI	3000/1	5VA cl 5P 20 TPY
ATOX-O	554927		PD TPY	3000/1	5VA cl 5P 20 TPY
ATOY	554928	7030082	PD TPY	1500/1	10VA cl 5P20 TPY
ATOZ	565768	7030083	PD ME21	1500/5 1000/5	50VA cl 5PR 20 50VA cl 5PR 20

TRANSFORMATEUR DE COURANT POUR CÂBLES - SERIE ATO

Réf. RTE	Désignation	ØA	B	C	D	E	F	G	H	I	J	Masse kg
ATOA	OREX 210-260-480	210	260	480	250	180	530	150	285	20	14	215
ATOB	OREX 210-80-380	210	80	380	250	55	435	70	225	20	14	25
ATOC	OREX 210-80-380	210	80	380	250	55	435	70	225	20	14	25
ATOD	CRE 200-80-440	200	80	440	250	55	420	70	215	20	14	25
ATOE	OREX 210-80-380	210	80	380	250	55	435	70	225	20	14	20
ATOF	OREX 210-230-450	210	230	450	250	150	505	70	265	20	14	150
ATOH	OREX 210-80-380	210	80	380	250	55	435	120	225	20	14	20
ATOI	OREX 175-220-450	175	220	450	250	150	505	120	265	20	14	160
ATOJ	OREX 210-80-380	210	80	380	250	55	435	70	225	20	14	20
ATOK	OREX 210-230-480	210	230	480	250	150	550	70	285	20	14	180
ATOM	OREX 140-115-320	140	115	320	250	80	355	75	190	15	12	35
ATON	OREX 140-200-320	140	200	320	250	110	355	75	190	15	12	65
ATOO	OREX 140-115-320	140	115	320	250	80	355	75	190	15	12	35
ATOP	OREX 140-115-320	140	115	320	250	80	355	75	190	15	12	35
ATOQ	OREX 210-80-380	210	80	380	250	55	435	70	225	20	14	25
ATOR	OREX 140-200-320	140	200	320	250	110	355	75	190	15	12	65
ATOS	OREX 140-200-320	140	200	320	250	110	355	75	190	15	12	65
ATOT	OREX 210-130-450	210	130	450	250	80	505	120	265	20	14	60
ATOU	OREX 210-105-450	210	105	450	250	55	505	120	265	20	14	40
ATOW	OREX 210-130-480	210	130	480	250	80	550	70	285	20	14	80
ATOX	CRFEF200-260-550	200	260	640	600	300	585	145	295	-	12	250
ATOX-O	CRFE 200-260-550	200	260	640	600	300	585	145	295	32	12	250
ATOY	CRFE 200-220-550	200	220	640	600	300	585	145	295	32	12	220
ATOZ	CRE 200-145-460	200	145	460	250	90	450	75	235	20	14	65

TRANSFORMATEUR DE COURANT POUR CABLES - SERIE ATO

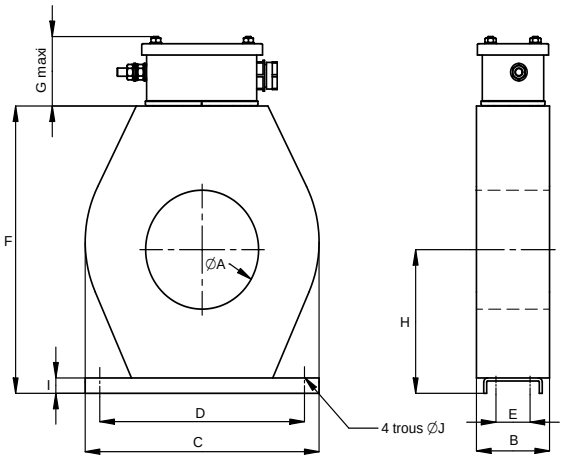

Série ATO

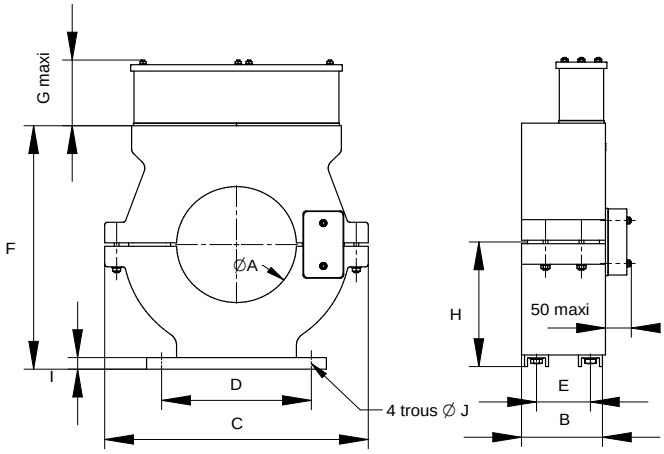

ATOD - ATOZ

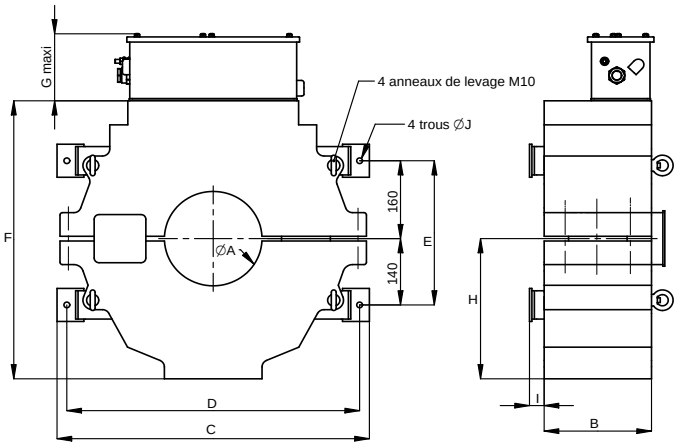

ATOX - ATOX-O - ATOY

Plans détaillés disponibles sur demande :

- boîte à bornes
- plan d'encombrement
- plaque signalétique
- schéma de branchement
- notice d'installation (ATOD - ATOX - ATOX-O - ATOY - ATOZ)

Installation

- L'installation des appareils peut nécessiter la mise en place d'un support de fixation sur les charpentes existantes.
- Couple de serrage des bornes secondaires M8 : 7 Nm.
- Attention ! Ne jamais installer un tore ouvrant en laissant le conducteur primaire sous tension.
- Attention ! Ne jamais laisser ouvert le circuit secondaire lorsque le conducteur primaire est sous tension. Des tensions élevées pourraient apparaître aux bornes du circuit secondaire. Elles peuvent être dangereuses pour l'homme et entraîner la destruction de l'appareil.