TRANSFORMATEUR DE COURANT EXTÉRIEUR SERIES T24E - T30E

T30E

- ***Extérieur***
- ***7,2 - 12 - 17,5 - 24 - 36 kV***
- ***Courant primaire bobiné jusqu'à 600 A***

Transformateurs de courant de type extérieur en résine époxy moulée auto-extinguible pour la mesure des courants alternatifs de 0 à 600A.

Ils sont équipés en série d'un capot étanche muni de 2 presse-étoupes.

Caractéristiques générales

Niveau d'isolement	7,2/20/60 kV à 36/70/170 kV
Courant primaire Ipn	0 à 600 A
Courant secondaire Isn	5 ou 1 A
Fréquence	50 ou 60 Hz
Puissance de précision	1 à 60 VA
Classe de précision	0,1 - 0,2 - 0,2S - 0,5 - 0,5S - 1 - 3 - 5P - 10P - CLX
Facteur limite de précision	5 - 10 - 15 - 20 - 30
Courant d'échauffement	1,2 Ipn
Courant de court-circuit thermique Ith	80 à 200 Ipn
Courant dynamique	2,5 Ith
Classe d'isolation	E
Température ambiante	- 25°C à + 40°C
Normes	CEI - IEEE - CSA - AS - BS

Autres caractéristiques sur demande

Courant secondaire Isn	0,5 à 10 A
Double rapport primaire	Par prise au secondaire pour modèle T24E Par couplage primaire pour modèle T30E
Enroulements secondaires séparés	Jusqu'à 2 enroulements secondaires
Température ambiante	- 40°C à + 70°C

TRANSFORMATEUR DE COURANT EXTÉRIEUR SERIES T24E - T30E

Tableau de choix et dimensions

Type	Un *kV*	Ligne de fuite *mm*	Poids *kg*	A *mm*	B *mm*	C *mm*	D *mm*	E *mm*	F *mm*	G *mm*	H *mm*	J *mm*	K *mm*	L *mm*
T24E	24/50/125	835	28	345	270	370	430	245	30	65	180	220	180	8
T30E	36/70/170	1000	53	370	355	480	610	300	30	80	180	220	180	8
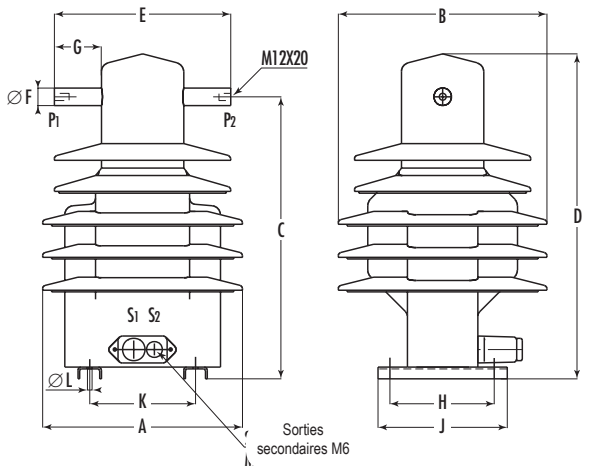
T24E - T30E