TRANSFORMATEUR DE COURANT EXTERIEUR SÉRIE J..C..

JCD

JCV

JCY

- ***Extérieur***
- ***7,2 - 12 - 17,5 - 24 - 36 - 52kV***
- ***Intensité primaire de 0 à 2500 A***
- ***Ith jusqu'à 1000 Ipn ou 100 kA.1s***
- ***Isolement sec en résine époxy***
- ***Jusqu'à 4 secondaires séparés***
- ***Sans maintenance***

Transformateurs en résine époxy auto-extinguible pour la mesure de courants alternatifs de 0 à 2500A.

Cette gamme étendue et compacte a été conçue pour répondre aux exigences des constructeurs de cellules préfabriquées MT.

Elle permet des double rapports primaires jusqu'à 600-1200A et peut offrir jusqu'à 4 enroulements secondaires séparés.

Caractéristiques générales

Niveau d'isolement	De 7,2/20/60 kV à 52/95/250 kV
Courant primaire Ipn	Jusqu'à 2500A
Courant secondaire Isn	5 ou 1 A
Fréquence	50 ou 60 Hz
Puissance de précision	De 1 à 100 VA
Classe de précision	0,1 - 0,2 - 0,2S - 0,5 - 0,5S - 1 - 3 - 5P 10P - CLX - CLPX
Facteur de sécurité	De 5 à 10
Factor limite de précision	5 - 10 - 15 - 20 - 30
Courant d'échauffement	1,2 Ipn
Courant de court-circuit thermique Ith	Jusqu'à 1000 Ipn ou 100 kA.1s
Courant dynamique Idyn	2,5 Ith
Surface de finition	Peinture polyuréthane
Classe d'isolement	E
Température ambiante	De -5°C à + 40°C
Normes	CEI - IEEE - CSA - AS - BS - UNE

Autres caractéristiques sur demande

Tension d'essai à fréquence industrielle	Jusqu'à 75 kV
Double relation primaire	De 5-10 à 600-1200A par couplage primaire
Courant secondaire Isn	0,005 à 10 A
Classe de précision	CL TPS
Courant d'échauffement permanent	1,5 Ipn - 2 Ipn
Enroulements secondaires séparés	Jusqu'à 4
Température ambiante	De -25°C à + 70°C

Accessoires / Options

Embase de fixation	De série
Surface de finition	Silicone
Capot étanche secondaire (IP65)	De série
Borne de prise de terre	En option

TRANSFORMATEUR DE COURANT EXTERIEUR - SÉRIE J..C..

Gamme et dimensions

Type	Un *Jusqu'à (kV.)*	Poids *kg*	A *mm*	ØB *mm*	C *mm*	D *mm*	E *mm*	Ligne de fuite *mm*
J7CD	7.2/20/60	24	342	247	247	220	220	563
J7CR	7.2/20/60	43	340	330	330	290	290	778
J7CT	7.2/20/60	30	468	247	247	220	220	915
J7CS	7.2/20/60	35	608	270	270	220	220	1174
J7CY	7.2/20/60	80	477	330	436	290	290	1155
J7CYA	7.2/20/60	85	516	330	436	290	290	1341
J7CV	7.2/20/60	155	724	374	513	286	286	1612
J12CD	12/28/75	24	342	247	247	220	220	563
J12CR	12/28/75	43	340	330	330	290	290	778
J12CT	12/28/75	30	468	247	247	220	220	915
J12CS	12/28/75	35	608	270	270	220	220	1174
J12CY	12/28/75	80	477	330	436	290	290	1155
J12CYA	12/28/75	85	516	330	436	290	290	1341
J12CV	12/28/75	155	724	374	513	286	286	1612
J17CD	17.5/38/95	24	340	330	330	290	290	563
J17CR	17.5/38/95	43	340	330	330	290	290	778
J17CT	17.5/38/95	30	468	247	247	220	220	915
J17CS	17.5/38/95	35	608	270	270	220	220	1174
J17CY	17.5/38/95	80	477	330	436	290	290	1155
J17CYA	17.5/38/95	85	516	330	436	290	290	1341
J17CV	17.5/38/95	155	742	374	513	286	286	1612
J24CD	24/50/125	24	342	247	247	220	220	563
J24CR	24/50/125	43	340	330	330	290	290	778
J24CT	24/50/125	30	468	247	247	220	220	915
J24CS	24/50/125	35	608	270	270	220	220	1174
J24CY	24/50/125	80	477	330	436	290	290	1155
J24CYA	24/50/125	85	516	330	436	290	290	1341
J24CV	24/50/125	155	724	374	513	286	286	1612
J36CT	36/70/170	30	468	247	247	220	220	915
J36CS	36/70/170	35	608	270	270	220	220	1174
J36CY	36/70/170	80	477	330	436	290	290	1155
J36CYA	36/70/170	85	516	330	436	290	290	1341
J36CV	36/70/170	155	724	374	513	286	286	1612
J52CV	52/95/250	155	724	374	513	286	286	1612

JCD

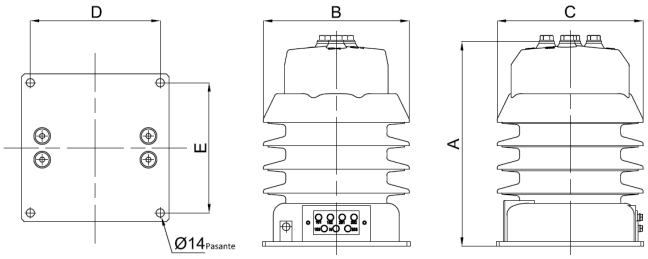

JCR

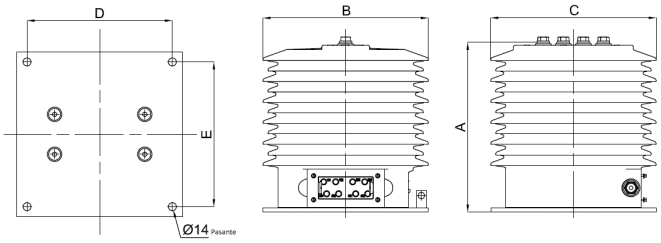

JCT

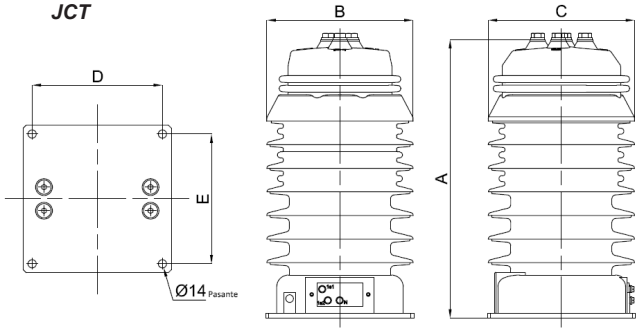

JCS

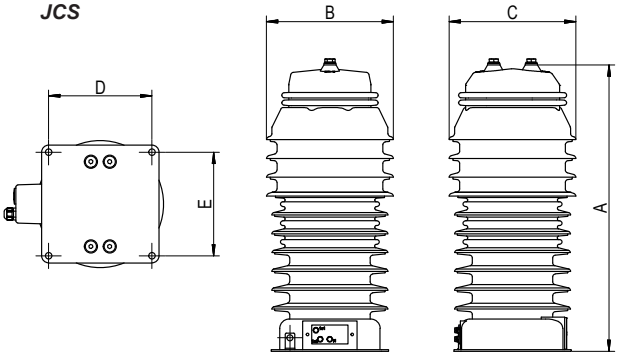

JCY / JCYA

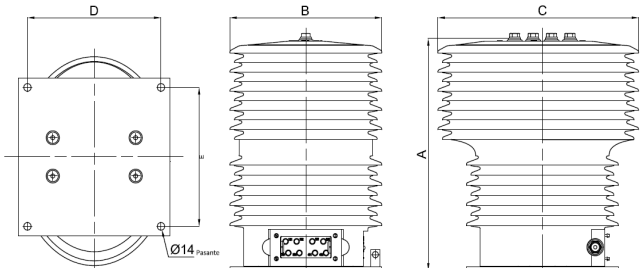

JCV

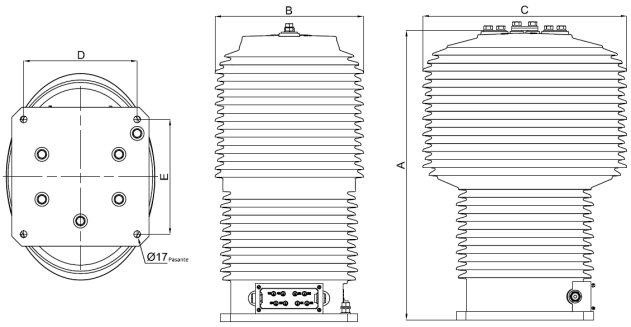

Connexions primaires

Type	Simple ratio primaire				Double ratio primaire				
	0...600A	*600...1250A*		*1250...2500A*	*Jusqu'à 300-600A*	*Jusqu'à 300-600A*	*Jusqu'à 600-1200A*	*Jusqu'à 600-1200A*	*Jusqu'à 600-1200A*
	F *mm*	**F** *mm*	**F** *mm*	**F** *mm*	**F** *mm*	**F** *mm*	**F** *mm*	**F** *mm*	**F** *mm*
JCD	80	-	-	-	80	-	-	-	-
JCR	120	120	120	120	-	120	-	120	-
JCT	80	-	-	-	80	-	-	-	-
JCS	80	-	-	-	80	-	-	-	-
JCY	120	120	120	120	-	120	-	120	120
JCYA	120	120	120	120	-	120	-	120	120
JCV	-	120	-	-	-	-	-	120	-
	A1	**A2**	**A2A**	**A3**	**B1**	**B2**	**B3**	**B4**	**B5**

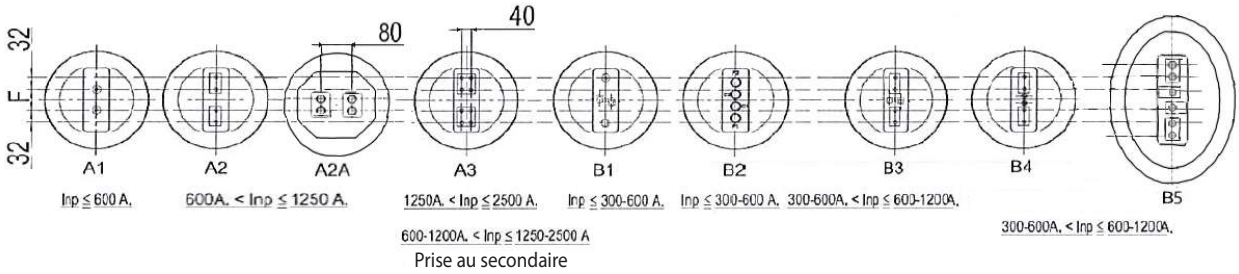

Installation

- Ce transformateur de courant peut être installé dans n'importe quelle position.
- Couple de serrage des connexions primaires : 35 N.m
- Connexions primaires M12x23 utile
- Couple de serrage des connexions secondaires M6 : 4 N.m
- Ne jamais laisser ouvert le circuit secondaire du transformateur quand celui-ci est sous tension. Des tensions élevées pourraient apparaître aux bornes du circuit secondaire, qui pourraient être dangereuses pour les personnes et provoquer la destruction du transformateur.
- Ce transformateur de courant n'a besoin d'aucun entretien.

Cette page a été intentionnellement laissée vierge

This page intentionally left blank

Esta página fue dejada en blanco intencionalmente