TRANSFORMATEUR DE COURANT EXTÉRIEUR SERIE T36E

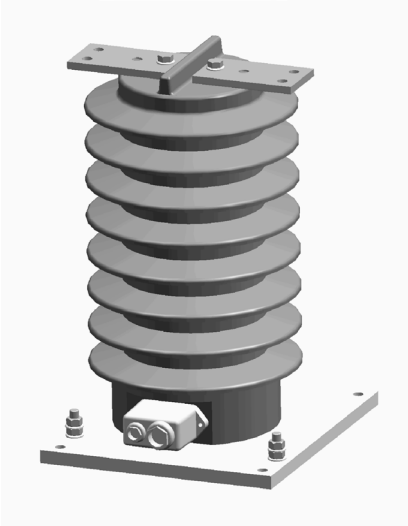

T36E

- ***Extérieur***
- ***7,2 - 12 - 17,5 - 24 - 36 kV***
- ***1 ou 2 noyaux secondaires***

Ces transformateurs de courant extérieurs ont été conçus pour résister aux exigences les plus contraignantes des équipements embarqués, en particulier pour les applications ferroviaires.

Ils sont moulés dans une résine cycloaliphatique.

Ces transformateurs sont fournis avec un capot étanche muni de 2 presse étoupes et équipés d'une embase de fixation.

Caractéristiques générales

Niveau d'isolement	7,2/20/60 kV à 36/70/170 kV
Courant primaire Ipn	Jusqu'à 1200 A
Courant secondaire Isn	5 ou 1 A
Fréquence	50 ou 60 Hz
Puissance de précision	Jusqu'à 50 VA
Classe de précision	0,1 - 0,2 - 0,2S - 0,5 - 0,5S - 1 - 3 - 5P - 10P - CLX
Facteur limite de précision	5 - 10 - 15 - 20 - 30
Courant d'échauffement	1,2 Ipn
Courant de court-circuit thermique Ith	Jusqu'à 500 Ipn
Courant dynamique	2,5 Ith
Classe d'isolation	E
Température ambiante	- 25°C à + 40°C
Capot étanche (IP54)	
Normes	CEI - IEEE - CSA - AS - BS

Autres caractéristiques sur demande

Fréquence	16.67 Hz
Enroulements secondaires séparés	Jusqu'à 2 enroulements secondaires
Température ambiante	- 40°C à + 70°C

TRANSFORMATEUR DE COURANT EXTÉRIEUR - SERIE T36E

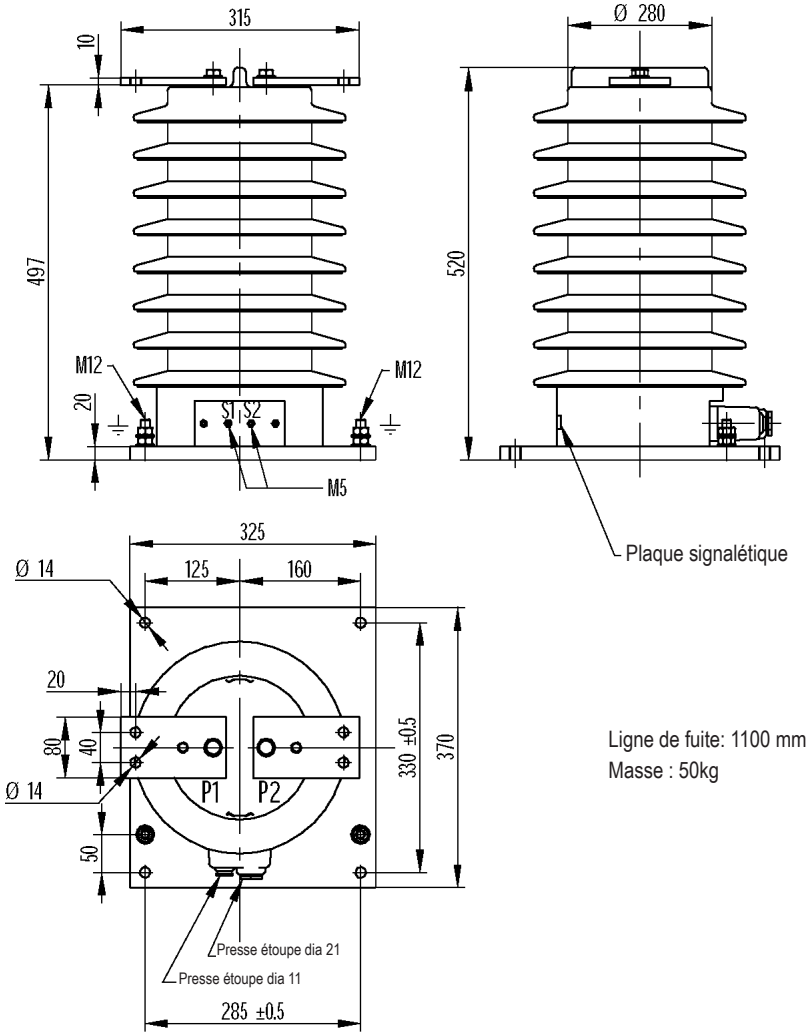

Ligne de fuite: 1100 mm
Masse : 50kg

Installation

- Ne jamais laisser le circuit secondaire ouvert lorsque la tension est en service au primaire.
- Couple de serrage pour connexions primaires: 30 Nm.
- Couple de serrage pour les connexions secondaires: 5 Nm.