TRANSFORMATEUR DE COURANT À PRIMAIRE TRAVERSANT SÉRIE HT

HT350

- ***Intérieur***
- ***Isolement sec en résine époxy***
- ***7,2 - 12 - 24 kV***
- ***Courant primaire de 100 à 30000 A***
- ***Diamètre intérieur de 165 à 800 mm***
- ***Ith jusqu'à 1000 Ipn***

Transformateurs de courant en résine époxy moulée auto-extinguible pour la mesure des courants alternatifs de 100 à 30000A.

Ces transformateurs sont destinés aux applications de production d'énergie. Ils ont été conçus pour être installés à l'intérieur des gaines de liaison entre alternateur et transformateur élévateur.

Ils permettent des performances très élevées.

Caractéristiques générales

Niveau d'isolement	7,2/20/60 kV à 24/50/125 kV
Courant primaire Ipn	100 à 30000 A
Courant secondaire Isn	5 ou 1 A
Fréquence	50 ou 60 Hz
Puissance de précision	1 à 1000 VA
Classe de précision	0,1 - 0,2 - 0,2S - 0,5 - 0,5S - 1 - 3 - 5P - 10P - CLX
Facteur limite de précision	5 - 10 - 15 - 20 - 30 - 50
Courant d'échauffement	1,2 Ipn
Courant de court-circuit thermique Ith	80 à 1000 Ipn
Courant dynamique	2,5 Ith
Classe d'isolation	E
Écran de mise au potentiel	De série sur tous les appareils
Température ambiante	- 25°C à + 40°C
Normes	CEI - IEEE - CSA - AS - BS

Autres caractéristiques sur demande

Niveau d'isolement	25/50/150 kV
Courant secondaire	0,005 à 10A
Enroulements secondaires séparés	Jusqu'à 3 enroulements secondaires séparés
Température ambiante	- 40°C à + 70°C

Tableau de choix et dimensions

Type	Un *kV*	Poids *Kg*	A *mm*	B *mm*	C *mm*	D *mm*	E *mm*	H *mm*	φ°
HT 165 A	24/50/125	120	634	165	604	653	166	166	60°
HT 165 B	24/50/125	130	634	165	604	653	166	190	60°
HT 165 C	24/50/125	140	634	165	604	653	166	230	60°
HT 165 D	24/50/125	145	634	165	604	653	166	300	60°
HT 165.200	24/50/125	130	634	200	604	653	166	190	60°
HT 296.200A	24/50/125	80	596	200	476	610	135	135	45°
HT 296.200B	24/50/125	110	596	200	476	610	135	250	45°
HT 165.230	24/50/125	120	634	230	604	653	166	190	60°
HT 296.250	24/50/125	60	596	250	476	610	135	135	45°
HT 296	17,5/38/95	55	596	296	476	610	135	135	45°
HT 350A	24/50/125	53	733	350	640	750	110	110	45°
HT 350B	24/50/125	86	733	350	640	750	110	160	45°
HT 384	24/50/125	120	794	384	704	800	161	161	60°
HT 420	24/50/125	55	800	420	640	815	110	110	60°
HT 421	24/50/125	70	800	420	640	815	110	120	60°
HT 470	24/50/125	130	880	470	780	892	155	155	60°
HT 600 A	24/50/125	100	1007	600	840	1015	82	122	60°
HT 600 B	24/50/125	140	1007	600	1015	1015	82	207	60°
HT 800	24/50/125	120	1210	800	1062	1214	130	130	60°

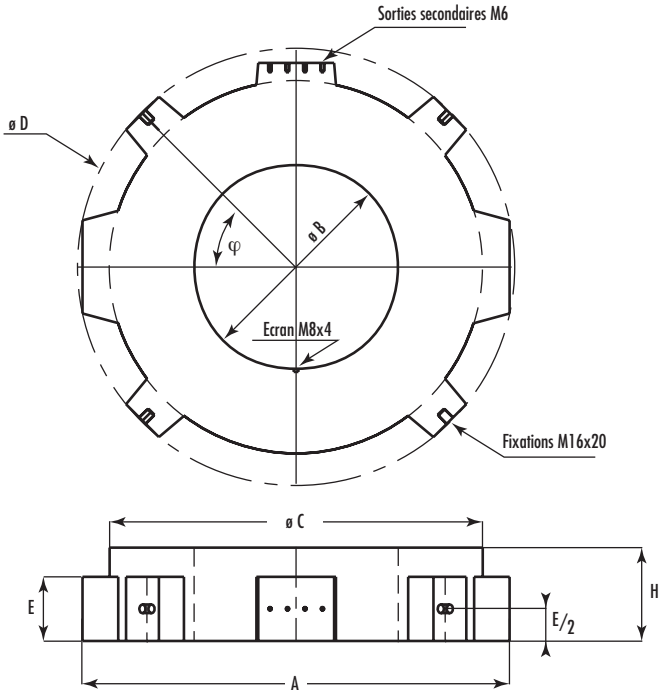

Installation

- Profondeur utile des prisonniers de fixation M 16 : 20 mm.
- L'écran doit être obligatoirement porté au potentiel du jeu de barres par une connexion souple.
- Les fixations situées sur le diamètre A doivent permettre la dilatation du transformateur.
- Couple de serrage maxi

  bornes M6 : 2 N.m

  bornes M8 : 4 N.m

  bornes M16 : 18 N.m