# TRANSFORMATEUR DE COURANT EXTÉRIEUR SERIES RC15E - RC36E - RC306E

RC15E



- ***Extérieur***
- ***7,2 - 12 - 17,5 - 24 - 36 kV***
- ***Courant primaire traversant jusqu'à 10000 A***
- ***Ith jusqu'à 1000 Ipn***

*Transformateurs de courant de type extérieur en résine époxy moulée auto-extinguible pour la mesure des courants alternatifs de 0 à 10000A.*

*Ils sont équipés en série d'un capot étanche muni de 2 presse-étoupes.*

## Caractéristiques générales

| | |
|---|---|
| Niveau d'isolement | 7,2/20/60 kV à 36/70/170 kV |
| Courant primaire Ipn | 0 à 10000 A |
| Courant secondaire Isn | 5 ou 1 A |
| Fréquence | 50 ou 60 Hz |
| Puissance de précision | 1 à 60 VA |
| Classe de précision | 0,1 - 0,2 - 0,2S - 0,5 - 0,5S - 1 - 3 - 5P - 10P - clX |
| Facteur limite de précision | 5 - 10 - 15 - 20 - 30 |
| Courant d'échauffement | 1,2 Ipn |
| Courant de court-circuit thermique Ith | 80 à 1000 Ipn |
| Courant dynamique | 2,5 Ith |
| Classe d'isolation | E |
| Température ambiante | - 25°C à + 40°C |
| Normes | CEI - IEEE - CSA - AS - BS |

## Autres caractéristiques sur demande

| | |
|---|---|
| Courant secondaire Isn | 0,005 à 10 A |
| Double rapport primaire | Par prise au secondaire |
| Enroulements secondaires séparés | Jusqu'à 4 enroulements secondaires |
| Température ambiante | - 40°C à + 70°C |

## Accessoires / options

| | |
|---|---|
| Écran de mise au potentiel | sur série RC |

# *TRANSFORMATEUR DE COURANT EXTÉRIEUR SERIES T24E - T30E - RC15E - RC36E - RC306E*

## Tableau de choix et dimensions

| Type | Un | Ligne de fuite | Poids | A | B | C | D | E | F | G | H | J | K | L |
|---|---|---|---|---|---|---|---|---|---|---|---|---|---|---|
| | *kV* | *mm* | *kg* | *mm* | *mm* | *mm* | *mm* | *mm* | *mm* | *mm* | *mm* | *mm* | *mm* | *mm* |
| **RC15E** | 24/50/125 | 490 | 22 | 255 | 255 | 140 | 310 | 438 | 106 | 42 | 180 | 220 | 115 | 8 |
| **RC306-250E** | 24/50/125 | 720 | 75 | 494 | 210 | 110 | 508 | 750 | 250 | 45 | 265 | 300 | 250 | 12,5 |
| **RC306E** | 24/50/125 | 700 | 71 | 494 | 210 | 110 | 508 | 750 | 306 | 45 | 265 | 300 | 250 | 12,5 |
| **RC36E** | 36/70/170 | 1440 | 40 | 240 | 350 | 250 | 395 | 515 | 80 | 29 | - | - | - | - |

***RC15E - RC306E - RC306-250E***

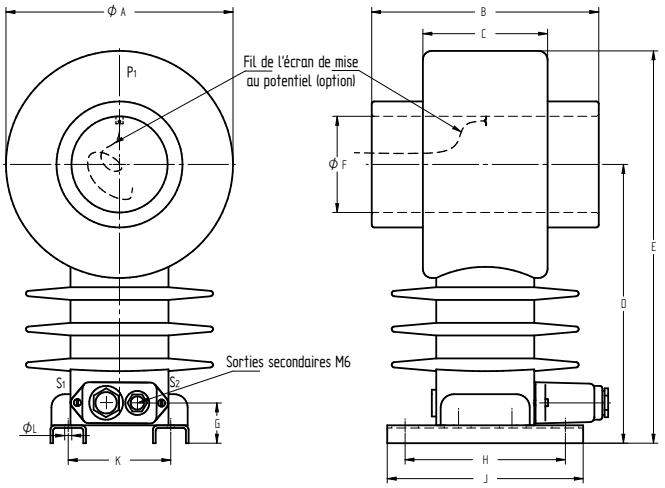


### Installation

• Pour le RC15E, en 24 kv, il est souhaitable que le conducteur nu traversant soit cylindrique, d'un diamètre inférieur à 80 mm, centré dans l'axe du trou de passage. Une barre est admissible à condition que ses angles soient arrondis.

• En cas de présence du fil de l'écran de mise au potentiel, le relier impérativement au jeu de barre HT.

• Couple serrage maxi :
bornes M6 : 2 N.m
bornes M12 : 25 N.m
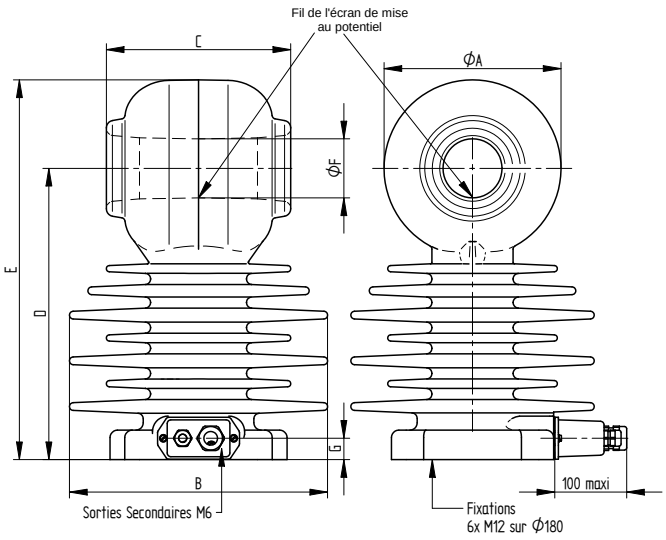
***RC36E***