TRANSFORMATEUR DE TENSION MONOPHASÉ TYPE EXTÉRIEUR À 1 PÔLE ISOLÉ - SÉRIE E..G. R/P/G/M/V/Y

Exemple de dénomination :

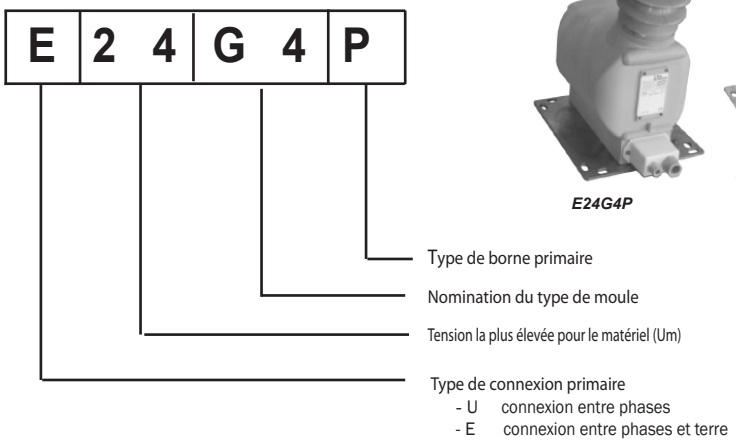

E24G4P

E24G3R

E24G0G

E52G7Y

- ***Extérieur***
- ***7,2 - 12 - 17,5 - 24 - 36 - 52 kV***
- ***Tension primaire jusqu'à 52/√3 KV***

Transformateur de tension de type extérieur à 1 pôle isolé en résine époxy moulée auto-extinguible, pour la mesure de tensions alternatives entre phase et terre jusqu'à 52000/√3 V.

Cette gamme permet aussi l'alimentation des auxiliaires de puissance jusqu'à 10000VA CLA.
Les bornes secondaires sont protégées par capot étanche muni de presse-étoupes.

Une couche métallique assure une répartition uniforme des lignes de champs et une surface équipotentielle.

Le dispositif anti-explosion concerne exclusivement un défaut secondaire (court-circuit, surcharge maintenue....) en aucun cas un défaut primaire (surtension, ferrorésonance, chocs de foudre, chocs de manoeuvre....).
Ce dispositif doit être associé à un relai de coupure. Un défaut entretenu aboutirait à la destruction de l'appareil.

Caractéristiques générales

Niveau d'isolement	De 3,6/16/45 kV à 52/95/250 kV
Tension primaire Upn	Jusqu'à 52000/√3 V
Tension secondaire Usn	100/√3 - 110/√3 - 100/3 - 110/3 V
Fréquence	50 ou 60 Hz
Puissance de précision	Jusqu'à 200 VA CL 0,5 - 400 VA CL1 800 VA CL 3
Classe de precision	0,1 - 0,2 - 0,5 -1 - 3 - 3P - 6P
Facteur de tension	1,9 Upn 8h
Puissance d'échauffement	Jusqu'à 10000 VA
Surface de finition	Métallisée ou polyuréthane
Embase de fixation	Série
Capot étanche pour bornes second. (IP65)	Série
Classe d'isolement	E
Température ambiante	De - 5°C à + 40°C
Normes	CEI - IEEE - CSA - AS - BS - UNE

Autres caractéristiques sur demande

Tension secondaire Usn	De 10 à 600 V
Facteur de tension	1,2 Un 30s - 1,5 Un 30s
Enroulements secondaires séparés	Jusqu'à 3
Température ambiante	De - 25°C à + 70°C
Puissances simultanées	Mesure et/ou Protection
Antiferrorésonnance	Basse induction

Accessoires / Options

Surface de finition	Silicone
Borne de terre	Option
Dispositif anti-explosion	Option

©RS ISOLSEC

TRANSFORMATEUR DE TENSION MONOPHASÉ TYPE EXTÉRIEUR À 1 PÔLE ISOLÉ - SÉRIE E..G. R/P/G/M/V/Y

PERFORMANCES DES MODELES / VOLUMES

E..G0G..	E..G2..	E..G3..	E..G5..	E..G7..	E..G8..
PLAN : Mod.2	PLAN : Mod.2	PLAN : Mod.1	PLAN : Mod.1	PLAN : Mod.1 ou Mod.02	PLAN : Mod.1 ou Mod.02
Nº MAXIMUM DE SECONDAIRES					
1 , 2 ou 3	1 , 2 ou 3	1 , 2 ou 3	1 , 2 ou 3	1 , 2 ou 3	1 , 2 ou 3

CHARGE MAXIMALE (VA)

Up kV.	cl.0,2	cl.0,5	cl.1	cl.3
≤24	35	75	150	450
	Pth.[VA.]:		750	
36	25	60	120	300
	Pth.[VA.]:		450	
52	-	-	-	-
	Pth.[VA.]:		-	

Up kV.	cl.0,2	cl.0,5	cl.1	cl.3
≤24	40	80	160	500
	Pth.[VA.]:		800	
36	15	35	70	200
	Pth.[VA.]:		300	
52	-	-	-	-
	Pth.[VA.]:		-	

Up kV.	cl.0,2	cl.0,5	cl.1	cl.3
≤24	25	50	100	300
	Pth.[VA.]:		500	
36	-	-	-	-
	Pth.[VA.]:		-	
52	-	-	-	-
	Pth.[VA.]:		-	

Up kV.	cl.0,2	cl.0,5	cl.1	cl.3
≤24	80	170	350	1100
	Pth.[VA.]:		1800	
36	55	130	260	750
	Pth.[VA.]:		1100	
52	15	35	70	200
	Pth.[VA.]:		300	

Up kV.	cl.0,2	cl.0,5	cl.1	cl.3
≤24	400	900	1800	5500
	Pth.[VA.]:		8000	
36	350	850	1600	5000
	Pth.[VA.]:		7500	
52	200	450	900	2500
	Pth.[VA.]:		4000	

Up kV.	cl.0,2	cl.0,5	cl.1	cl.3
≤24	500	1100	2200	6500
	Pth.[VA.]:		10000	
36	500	1100	2200	6500
	Pth.[VA.]:		10000	
52	300	600	1200	3500
	Pth.[VA.]:		5000	

mm.	A	B	C	D
	288	392	232	124
M:	30 kg.			

mm.	A	B	C	D
	340	308	186	120
M:	40 kg.			

mm.	A	B	C	D
	332	317	225	120
M:	45 kg.			

mm.	A	B	C	D
	382	350	270	146
M:	65 kg.			

mm.	A	B	C	D
	500	458	335	200
M:	135 kg.			

mm.	A	B	C	D
	560	561	410	270
M:	320 kg.			

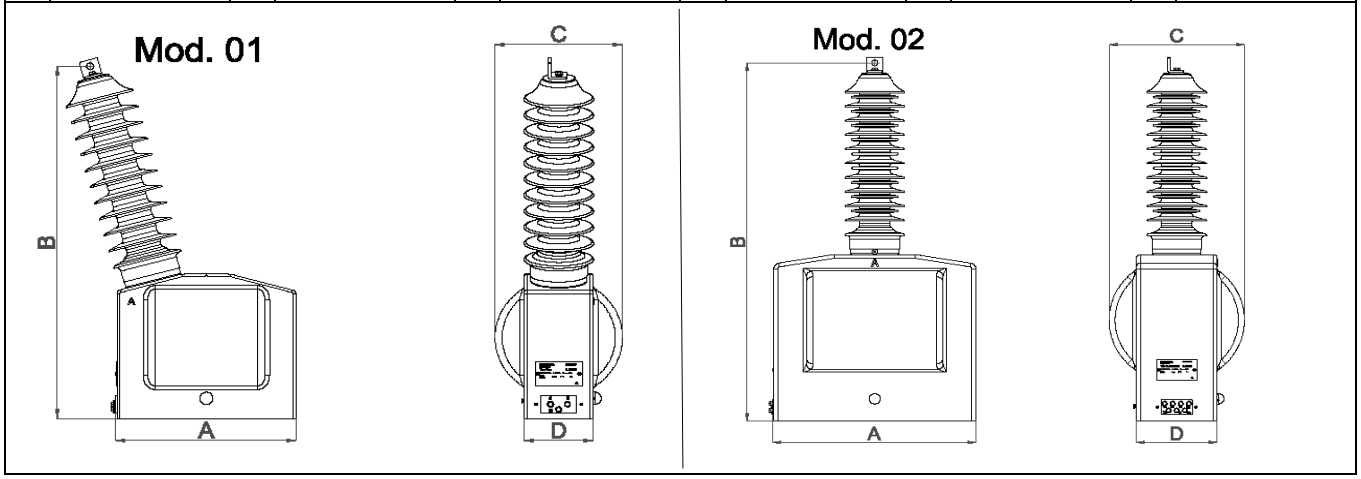

BORNES PRIMAIRES

R	P	G	M	V	Y

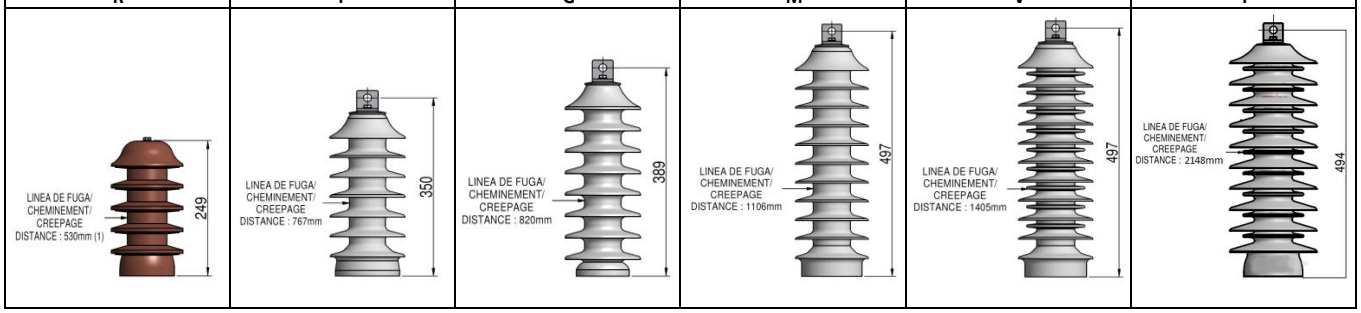

BORNES SECONDAIRES

BOITE PLASTIQUE		BOITE METTALIQUE				SORTIE SUR CABLE
Bornes :	Filetages M6	Bornes :	Filetages M6	Bornes:	Filetages M6	2 / 3 / 4 / ... copper wire cable.
Protection:	Capot plombable blanc	Protection:	Acier inoxydable	Protection:	Acier inoxydable	Différentes section selon la charge maximale.
(Optional)	IP65	(Optional)	IP53	(Optional)	IP54	Avec ou sans câble de terre.
	borne PG11+PG21		2x PG21 + 2x Aérateurs + T.T		2x PG16 + 1x Aérateur	Possibilité de classement V0.

TRAITEMENT DE SURFACE / REVETEMENT

Métallisation	Polyuréthane	Silicone

EMBASES / SUPPORTS DE FIXATION

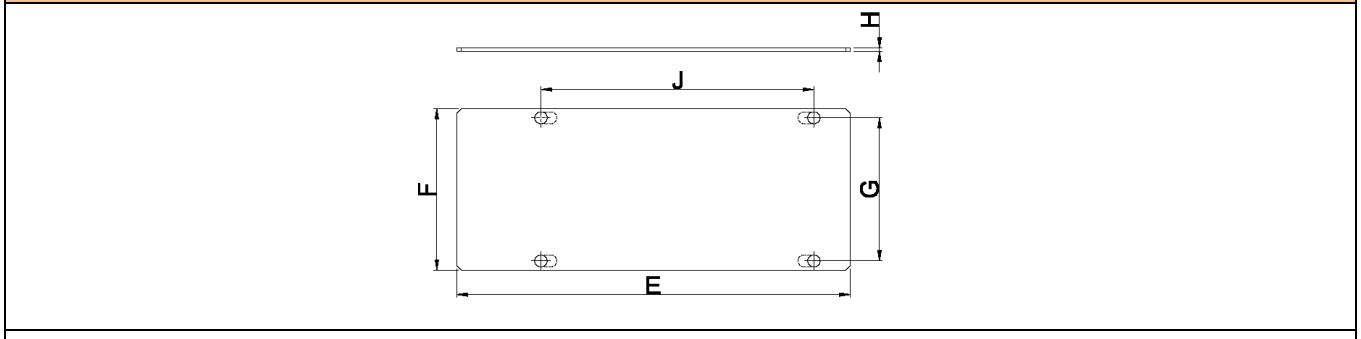

E..G0G..				
mm.	E	F	G	J
	340	290	240	270
H.: 5				
Trous de fixation : N° 15 x 10				

E..G2..				
mm.	E	F	G	J
	433	186	165	300
H.: 5				
Trous de fixation: Ø 11				

E..G3..				
mm.	E	F	G	J
	310	180	150	290
H.: 16				
Trous de fixation: Ø 11				

E..G5..				
mm.	E	F	G	J
	340	290	240	270
H.: 5				
Trous de fixation : N° 15 x 10				

E..G7..				
mm.	E	F	G	J
	600	340	300	500
H.: 20				
Trous de fixation : Ø 12,5				

E..G8..				
mm.	E	F	G	J
	700	420	370	670
H.: 20				
Trous de fixation : Ø 12,5				