TRANSFORMATEUR DE TENSION MONOPHASÉ TYPE EXTÉRIEUR À 2 PÔLES ISOLÉS - SÉRIE U..G.. R/P/G/M/V

Exemple de dénomination :

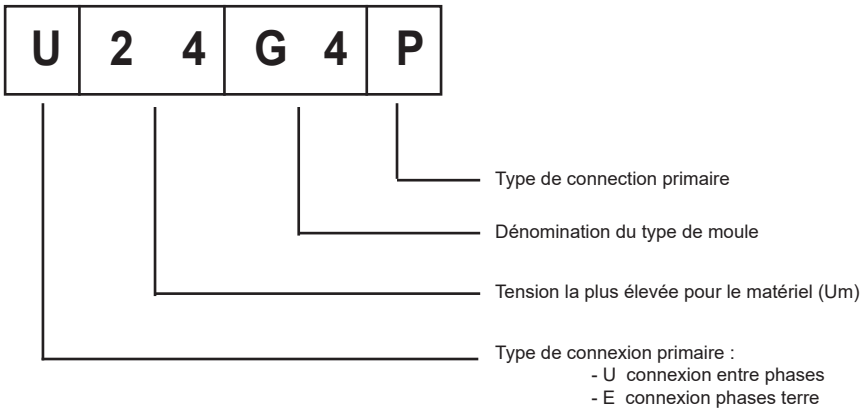

U24G4P

- **Extérieur**
- **7,2 - 12 - 17,5 - 24 - 36 - 52 kV**
- **Tension primaire jusqu'à 52000V**

Transformateur de tension à 2 pôles isolés en résine époxy moulée auto-extinguible pour la mesure de tensions alternatives entre phases jusqu'à 52000 V.

Cette gamme permet également l'alimentation des auxiliaires jusqu'à 1400 VA CLA.

Une couche métallique assure une répartition uniforme des lignes de champs et une surface équipotentielle.

Le dispositif anti-explosion concerne exclusivement un défaut secondaire (court-circuit, surcharge maintenue....) en aucun cas un défaut primaire (surtension, ferrorésonance, chocs de foudre, chocs de manoeuvre....).
Ce dispositif doit être associé à un relai de coupure. Un défaut entretenu aboutirait à la destruction de l'appareil.

Caractéristiques générales

Niveau d'isolement	De 3,6/16/45 kV à 52/95/250 kV
Tension primaire Upn	Jusqu'à 52000 V
Tension secondaire Usn	100 - 110 V
Fréquence	50 ou 60 Hz
Puissance de précision	Jusqu'à 200 VA CL 0,5 - 400 VA CL 1 1000 VA CL3
Classe de precision	0,1 - 0,2 - 0,5 -1 - 3 - 3P - 6P
Facteur de tension	1,2 Un
Puissance d'échauffement	Jusqu'à 1400 VA
Surface de finition	Métallisée ou polyuréthane
Embase de fixation	Série
Capot étanche pour bornes second.(IP65)	Série
Classe d'isolement	E
Température ambiante	De -5°C à + 40°C
Normes	CEI - IEEE - CSA - AS - BS - UNE

Autres caractéristiques sur demande

Tension secondaire Usn	De 10 à 600 V
Enroulements secondaires séparés	Jusqu'à 3
Facteur de tension	1,9 Upn 30s - 1,5 Un 30s - 1,9 Un 8h
Température ambiante	De -25°C à + 70°C
Puissances simultanées	Mesure et/ou protection
Antiferrorésonnance	Basse induction

Accessoires / Options

Surface de finition	Silicone
Borne de terre	Option
Dispositif anti-explosion	Option

©RS ISOLSEC

contact : rsisolsec@rsisolsec.com - information non contractuelle - NOTICE : M1TD/12

TRANSFORMATEUR DE TENSION MONOPHASÉ TYPE EXTÉRIEUR À PÔLES ISOLÉS - SÉRIE U..G.. R/P/G/M/V

PERFORMANCE DES MODELES/VOLUMES

U..G3..					U..G5..					U..G7..					U..G8..				
N° MAXIMUM DE SECONDAIRES																			
1 , 2 or 3					1 , 2 or 3					1 , 2 or 3					1 , 2 or 3				
CHARGE MAXIMALE (VA)																			
Up kV.	cl.0,2	cl.0,5	cl.1	cl.3	Up kV.	cl.0,2	cl.0,5	cl.1	cl.3	Up kV.	cl.0,2	cl.0,5	cl.1	cl.3	Up kV.	cl.0,2	cl.0,5	cl.1	cl.3
≤24	25	50	100	250	≤24	100	250	500	1500	≤24	450	1000	2000	6000	≤24	500	1200	2400	7000
	Pth.[VA.]:		350			Pth.[VA.]:		2100			Pth.[VA.]:		8500			Pth.[VA.]:		10000	
36	-	-	-	-	36	60	130	280	900	36	350	850	1700	5000	36	500	1200	2400	7000
	Pth.[VA.]:		-			Pth.[VA.]:		1200			Pth.[VA.]:		7500			Pth.[VA.]:		10000	
52	-	-	-	-	52	-	-	-	-	52	150	350	700	2000	52	200	400	800	2400
	Pth.[VA.]:		-			Pth.[VA.]:		-			Pth.[VA.]:		3500			Pth.[VA.]:		3200	
mm.	A	B	C	D	mm.	A	B	C	D	mm.	A	B	C	D	mm.	A	B	C	D
	332	317	225	120		382	350	270	146		500	458	335	200		560	561	410	270
M:	45 kg.				M:	65 kg.				M:	135 kg.				M:	320 kg.			

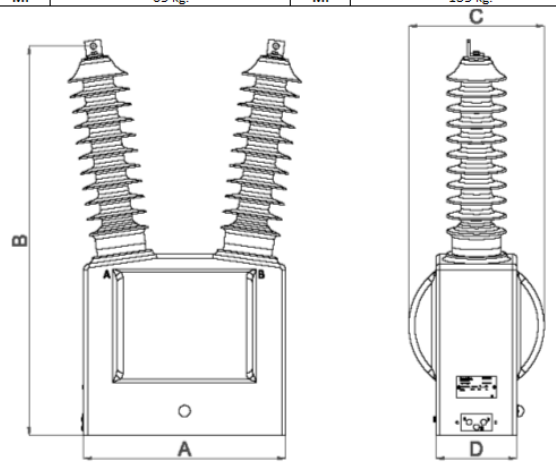

BORNES PRIMAIRES

R	P	G	M	V
LIGNE DE FUITE: 530mn (1)	LIGNE DE FUITE: 767mn	LIGNE DE FUITE: 820mn	LIGNE DE FUITE: 1106mn	LIGNE DE FUITE: 1405mn

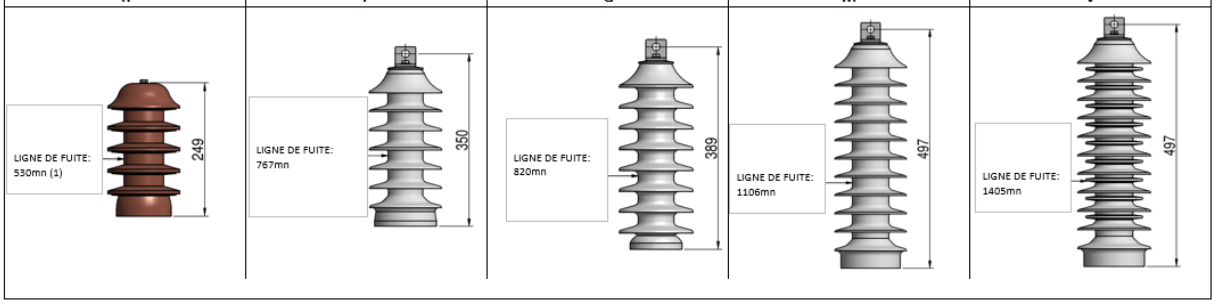

BORNES SECONDAIRES

BOITIER PLASTIQUE		BOITIER METALLIQUE				SORTIE SUR CABLE
Borne:	Filetage M6	Borne:	Filetage M6	Borne:	Filetage M6	2 / 3 / 4 / ... câbles en cuivre. Différentes sections selon la charge maximale. Avec ou sans câble de terre. Possibilité de classement VO
Protection: (Option)	White Sealable box IP65	Protection: (Optional)	Acier inoxydable IP53	Protection: (Option)	Acier inoxydable IP54	
	Borne PG11+PG21		2x PG21 + 2x aérateur + T.T		2x PG16 + 1x aérateur	

TRAITEMENT DE SURFACE/REVETEMENT

METALLISATION	Polyurethane	Silicone

EMBASES/SUPPORT DE FIXATION

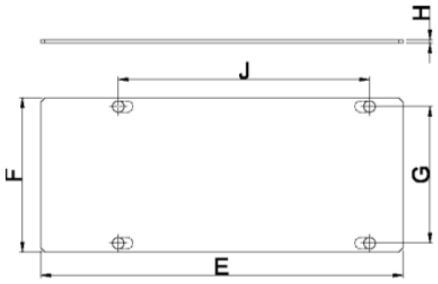

E..G3..					E..G5..					E..G7..					E..G8..				
mm.	E	F	G	J	mm.	E	F	G	J	mm.	E	F	G	J	mm.	E	F	G	J
	310	180	150	290		340	290	240	270		600	340	300	500		700	420	370	670
H.: 16					H.: 5					H.: 20					H.: 20				
Trous de fixations: Ø 11					Trous de fixations: Ø 15 x 10					Trous de fixations: Ø 12.5					Trous de fixations: Ø 12.5				

(1) La mesure peut varier en fonction du connecteur.