ENSEMBLE TRANSFORMATEUR DE TENSION TRIPHASÉ POUR POSTE SOURCE HTB/HTA

- ***Usage extérieur***
- ***Raccordement HTA par prise embrochable***
- ***Protection des personnes contre l'explosion d'un TT assurée par une enceinte métallique***
- ***Circuit de neutre et circuit de masse indépendants intégrés à l'ensemble TT***
- ***Coffret BT pour le sectionnement et l'interruption des circuits BT***
- ***Signalisation du fonctionnement fusible et de l'interruption des circuits BT***
- ***Système fiable pour des problèmes de primaire ou secondaire pouvant surgir sur l'installation.***

Ces ensembles TT triphasés ont été conçus avec ENEDIS pour répondre aux besoins de mesure de tension des postes sources HTB/HTA, dans le cadre de la mise en oeuvre du régime de neutre compensé HTA.

Un ensemble TT se compose de 3 transformateurs de mesure de tension à prise embrochable, placés dans une enveloppe en acier galvanisé, et d'un coffret BT permettant le sectionnement, l'interruption des circuits BT ainsi que la signalisation du fonctionnement d'un fusible ou de l'interruption des circuits BT.

Les ensembles TT ne nécessitent aucune maintenance particulière.

Caractéristiques générales

Tension de service maximum	24 kV
Tension de tenue à fréquence industrielle	50 kV
Tension de tenue à l'onde de choc	125 kV
Tension primaire Upn	15 000/√3 ou 20 000/√3 V
Tension secondaire Usn	100/√3 V
Fréquence	50 Hz
Puissance de précision	30 VA
Classe de précision	CL1 - CL0.5
Température ambiante	- 25°C à + 40°C
Jeu de fusibles BT de rechange	Livré de série avec l'ensemble TT
Supports isolants pour protection de masse	Livrés de série avec l'ensemble TT
Indice de protection	Caisson IP2X - Coffret BT IP65
Normes	CEI - IEEE - CSA - AS - BS -
CCTP ENEDIS	HM-23/03/004/C Additif 1

Accessoires / Options sur demande hors contrat

Jeu de 3 colliers BIC pour cable 50 mm2	Type CS44
Jeu de 3 colliers BIC pour cable 95 mm2	Type CS44
Deux coffrets séparés	Séparation des exploitants ENEDIS et RTE
Tension primaire Upn	10 000/√3 V à 20 000/√3
Montage du coffret à gauche	
Porte fusible et contact auxiliaire Socomec	

ENSEMBLE TRANSFORMATEUR DE TENSION TRIPHASÉ POUR POSTE SOURCE HTB/HTA

Tableau de choix

Modèle	Réf	Rapport	Codet ENEDIS
Ensemble TT V0	**V6480500**	20000/√3 // 100/√3 30VA CL1	6480500
Ensemble TT V1	**V6480501**	15000/√3 - 20000/√3 // 100/√3 30VA CL1	6480501
Ensemble TT V2	**V6480502**	20000/√3 // 100/√3 30VA CL0.5	6480502
Ensemble TT V3	**V6480503**	15000/√3 - 20000/√3 // 100/√3 30VA CL0.5	6480503

Conditionnement

Conditionnement individuel dans une caisse en bois
127x80x168mm
Poids net : 160 kg
Poids brut : 260 kg

Installation

• L'ensemble TT est livré en caisse bois assemblé sur réhausse avec 4 supports isolants et un jeu de fusibles BT de rechange.
Les ensembles TT variantes 1 et 3 sont livrés câblés en 20kV.

• La manutention de l'ensemble sans réhausse se fait soit par dessus en utilisant les 2 anneaux de levage soit par dessous en insérant les fourches d'un transpalette entre les 4 pieds de l'ensemble TT.

• La notice de montage réf C1158 livrée avec le matériel dans le coffret BT contient toutes les informations utiles pour réaliser :
- la fixation mécanique de l'ensemble TT sur sa réhausse
- le raccordement électrique
- la modification du rapport de transformation des TT
- le changement d'un TT.
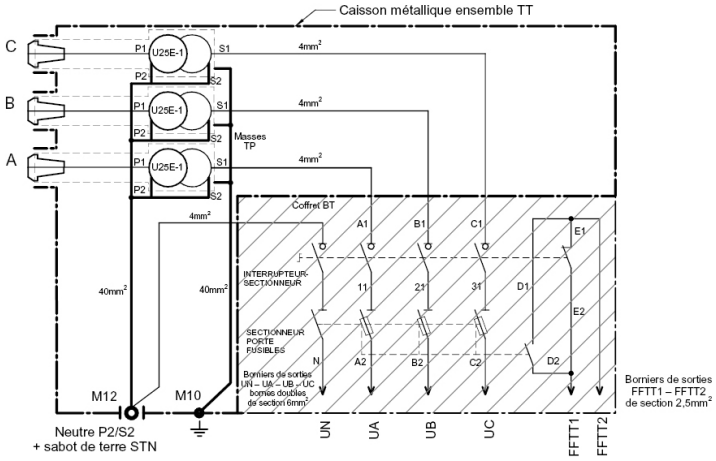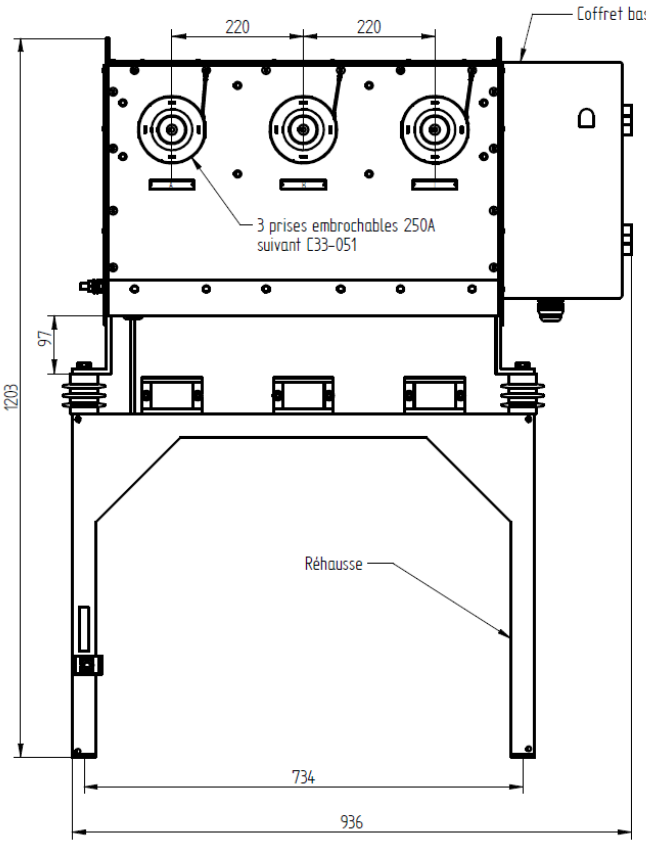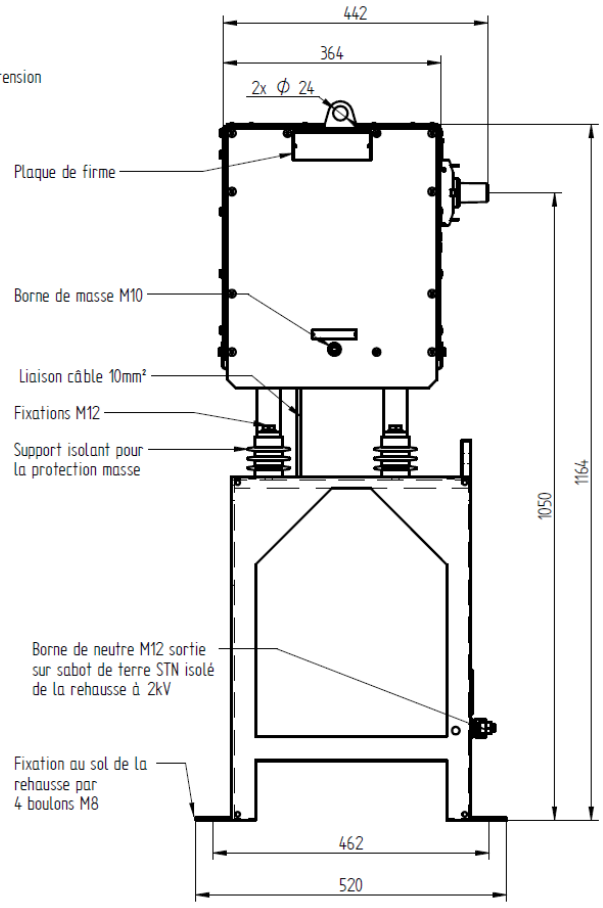
Schéma électrique version 1 coffret