# TRANSFORMADOR DE INTENSIDAD CON PRIMARIO BOBINADO SERIE ESTÁNDAR

*MB - GB*

*RB - PB*

- ***Intensidad primaria de 0 a 150 A***
- ***Medida y protección***
- ***Tamaño reducido***

*Transformadores de intensidad para la medida de corrientes alternas de 0 a 150 A.*

*Con carcasa moldeada no inflamable y un aislamiento reforzado de serie.*

*Son adecuados para todas las usos pero, por su tamaño reducido y sus elevadas prestaciones, están especialmente adaptados para los cuadros de cajones desenchufables.*

## Características técnicas

| | |
|---|---|
| Tensión máxima de utilización | 0,72 kV |
| Tensión de ensayo a frecuencia industrial | 3 kV |
| Intensidad primaria Ipn | De 0 a 150 A |
| Intensidad secundaria Isn | 5 o 1 A |
| Frecuencia | 50 o 60 Hz |
| Potencia de precisión | De 1 a 60 VA |
| Clase de precisión | 0,5 - 1 - 3 |
| Factor de seguridad | De 5 a 30 |
| Intensidad máxima permanente | 1,2 Ipn |
| Intensidad térmica Ith | 80 Ipn.1s |
| Intensidad dinámica Idyn | 2,5 Ith |
| Clase de aislamiento | E |
| Temperatura de trabajo | De -25°C a +40°C |
| Carcasa | Termoplástica UL94 V0 ó V1 |
| Normas | IEC - IEEE - CSA - AS - BS |

## Otras características bajo demanda

| | |
|---|---|
| Tensión máxima de utilización | Hasta 2.400 V |
| Tensión de ensayo a frecuencia industrial | Hasta 11 kV |
| Intensidad secundaria Isn | De 0,005 a 10 A |
| Frecuencia | De 1 a 10.000 Hz |
| Clases de precisión | 0,1 - 0,2 - 0,2S - 0,5S - 5P - 10P - clX |
| Factor límite de precisión | 5 - 10 - 15 - 20 - 30 |
| Multirrelaciónes primarias | En modelos RB - PB |
| Devanados secundarios independientes | En modelos RB - PB |
| Temperatura de trabajo | De -40°C a +70°C |

## Accesorios / Opciones

| | |
|---|---|
| Escuadras de fijación | Tipos EA o EN, según los modelos |
| Escuadras de fijación reforzadas | Tipo MN – Marina Nacional en PB |
| Tapa precintable (IP20) | Solo en los modelos 1PB - RB - PB |
| Tropicalización | |
| Bolsa SAVI | Tornillería primaria completa para 50 aparatos |

# TRANSFORMADOR DE INTENSIDAD CON PRIMARIO BOBINADO - SERIE ESTÁNDAR

## Gama

| Ip<br>*A* | Tipo | Potencia<br>*máxima en VA* | | | Ith |
|---|---|---|---|---|---|
| | | **cl 3** | **cl 1** | **cl 0,5** | |
| 1 a 40 | 1PB | 2,5 | 1,25 | 1 | 40 Ip |
| 1 a 75 | MB | 7,5 | 5 | 2,5 | 40 Ip |
| | GB | 20 | 10 | 5 | 40 Ip |
| | RB | 30 | 20 | 15 | 60 Ip |
| | PB | 60 | 45 | 45 | 80 Ip |
| 100 | MB | 7,5 | 5 | 2,5 | 40 Ip |
| | GB | 10 | 10 | 5 | 40 Ip |
| | RB | 30 | 20 | 15 | 60 Ip |
| | PB | 45 | 45 | 45 | 80 Ip |
| 125 | MB | 7,5 | 5 | 2,5 | 40 Ip |
| | GB | 15 | 7,5 | 3,75 | 40 Ip |
| | RB | 30 | 20 | 10 | 60 Ip |
| | PB | 45 | 45 | 45 | 80 Ip |
| 150 | MB | 10 | 5 | 2,5 | 40 Ip |
| | GB | 20 | 10 | 5 | 40 Ip |
| | RB | 30 | 20 | 10 | 40 Ip |
| | PB | 45 | 45 | 45 | 80 Ip |

## Dimensiones

| Tipo | A | B | C | D | E | F | G | H | I | J | K | L | M | N | P |
|---|---|---|---|---|---|---|---|---|---|---|---|---|---|---|---|
| | *mm* | *mm* | *mm* | *mm* | *mm* | *mm* | *mm* | *mm* | *mm* | *mm* | *mm* | *mm* | *mm* | *mm* | *mm* |
| **1PB** | 58 | 35 | 55 | 25 | 48 | 16 | 13 | M 6 | 4,2 | M 5 | 36 | 23 | 84 | 60 | 4 |
| **MB** | 66 | 33 | 43 | 29 | 55 | 25 | 17 | M 8 | 4,2 | M 5 | 35 | 23 | 80 | 45 | 3,5 |
| **GB** | 66 | 52 | 43 | 47 | 55 | 25 | 17 | M 8 | 4,2 | M 5 | 35 | 23 | 80 | 64 | 3,5 |
| **RB** | 85 | 58 | 59 | 52 | 70 | 25 | 17 | M 8 | 4,2 | M 5 | 56 | 40 | 111 | - | 5 |
| **PB** | 104 | 60 | 68 | 56 | 86 | 35 | 17 | M 8 | 6,3 | M 5 | 66 | 42 | 130 | - | 5 |

### Instalación

- Si los aparatos se montan entre dos barras o entre una barra y un terminal no hacen falta las escuadras de fijación.
- Posibilidad de añadir calas en RB-PB.
- En el caso del 1PB, no afloje nunca las tuercas hexagonales P1 P2. Hay que inmovilizarlas en rotación apretando con fuerza en los terminales.
- En todos los transformadores con primario bobinado de los tipos MB-GB-RB-PB, la profundidad útil del roscado M8 es de 7 mm.
- Par de apriete de los bornes secundarios M5: 2.5 Nm
- Par de apriete de los bornes primarios M6 = 6 Nm, M8 = 9 Nm en barra o en terminal
- Al conectar el terminal al primario, mantenerlo fijo a fin de limitar el par transmitido al borne del transformador.
- Se recomienda utilizar un espárrage de latón para asegurar la conexión entre el primario del trans formador y la barra o el terminal. Se debe apretar el espárrago a mano hasta el fondo del roscado del tornillo M8.

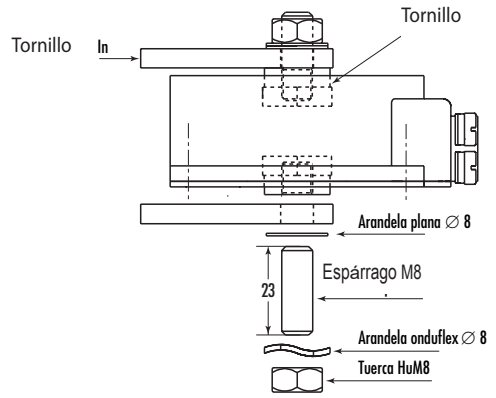


*1PB con escuadras EA*

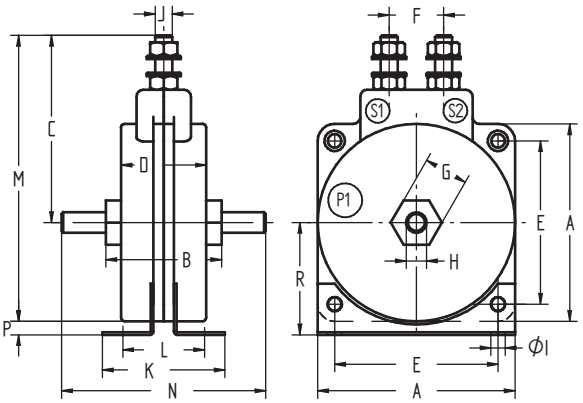


*MB - GB con escuadras EA*

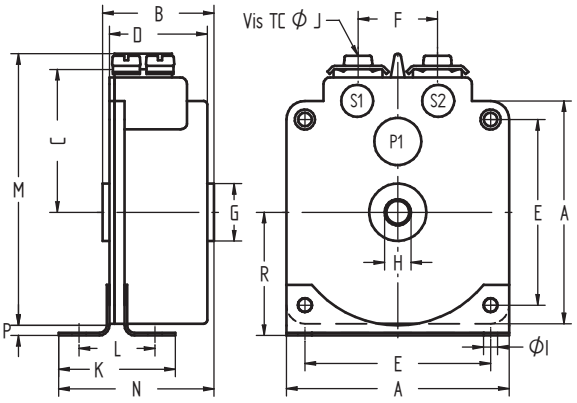


*RB - PB con escuadras EA*

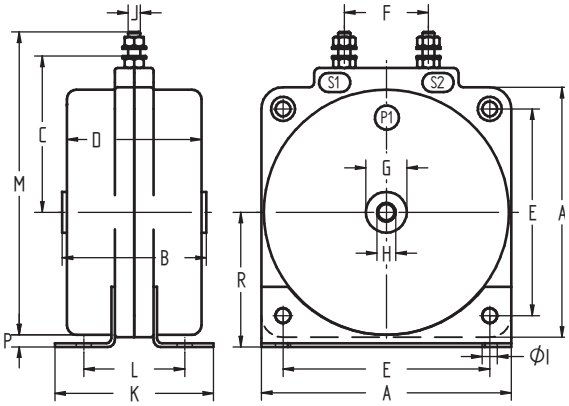

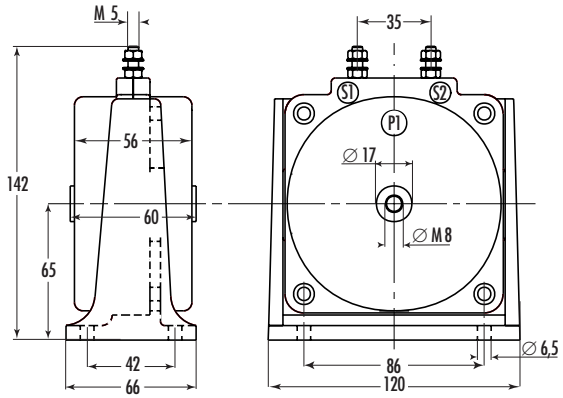
*PB con escuadra MN*