TRANSFORMADOR DE INTENSIDAD CON PRIMARIO PASANTE INCORPORADO - SERIE ESTÁNDAR

2P - 2M - 2G

1P - 2R - 3P

- ***Intensidad primaria de 40 a 600 A***
- ***Medida y protección***
- ***Tamaño reducido***
- ***Casquillo central para facilitar la conexión***

Transformadores de intensidad en carcasas moldeadas no inflamables, para la medida de corrientes alternas de 40 hasta 600 A.

Aislamiento reforzado. Dado que llevan un casquillo central, pueden montarse entre dos barras o entre una barra y un cable.

De tamaño reducido, están especialmente adaptados para los cuadros de cajones desenchufables.

Características técnicas

Tensión máxima de utilización	0,72 kV
Tensión de ensayo a frecuencia industrial	3 kV
Intensidad primaria Ipn	De 40 a 600 A
Intensidad secundaria Isn	5 ó 1 A
Frecuencia	50 ó 60 Hz
Potencia de precisión	De 1 a 60 VA
Clase de precisión	0,5 - 1 - 3
Factor de seguridad	5 a 30
Intensidad maxima permanente	1,2 Ipn
Intensidad térmica Ith	Hasta 26 kA.1s según modelos
Intensidad dinámica Idyn	2,5 Ith
Clase de aislamiento	E
Temperatura de trabajo	De -25°C a +40°C
Carcasa	Termoplástica UL94 HB ó V0
Normas	IEC - IEEE - CSA - AS - BS - UNE

Otras características bajo demanda

Tensión máxima de utilización	Hasta 2.400 V
Tensión de ensayo a frecuencia industrial	Hasta 11 kV
Intensidad secundaria Isn	De 0,005 a 10 A
Frecuencia	De 1 a 10.000 Hz
Clases de precisión	0,1 - 0,2 - 0,2S - 0,5S - 5P - 10P - clX
Factor límite de precisión	5 - 10 - 15 - 20 - 30
Multirrelaciónes primarias	En modelos 2R - 3P
Devanados secundarios independientes	En modelos 2R - 3P
Temperatura de trabajo	De -40°C a +70°C

Accesorios / Opciones

Escuadras de fijación	Tipo EA o EN según los modelos
Escuadras de fijación reforzadas	Tipo MN – Marina Nacional en modelo 3P
Tapa precintable (IP20)	Solo en modelos 1P - 2R – 3P
Tropicalización	

TRANSFORMADOR DE INTENSIDAD CON PRIMARIO PASANTE INCORPORADO
SERIE ESTÁNDAR

Gama

Ip A	Tipo	Potencia máxima en VA cl 3	cl 1	cl 0,5
40	1P	1,25	-	-
	2G	2,5	-	-
	2R	2,5	-	-
	3P	5	-	-
50	1P	1,25	-	-
	2M	2,5	-	-
	2G	3,75	-	-
	2R	5	-	-
60	1P	1,25	-	-
	2M	3,75	-	-
	2G	5	-	-
	2R	7,5	2,5	-
	3P	10	2,5	-
75	1P	3,75	-	-
ou	2P	2,5	-	-
80	2M	5	1,25	-
	2G	7,5	2,5	-
	2R	10	3,75	-
	3P	15	3,75	-
100	1P	5	2,5	-
	2P	5	-	-
	2M	7,5	2,5	-
	2G	10	5	1,25
	2R	15	5	-
	3P	20	10	5
125	1P	5	3,75	-
	2P	5	2,5	-
	2M	10	5	-
	2G	15	7,5	3,75
	2R	20	10	3,75
	3P	30	10	5
150	1P	5	5	-
	2P	5	2,5	1,25
	2M	10	7,5	3,75

Ip A	Tipo	Potencia máxima en VA cl 3	cl 1	cl 0,5
150	2G	20	10	5
	2R	30	15	7,5
	3P	45	20	10
200	2P	10	5	2,5
	2M	15	10	7,5
	2G	20	20	10
	2R	30	20	15
	3P	60	30	20
250	2P	10	10	5
	2M	15	15	10
	2G	30	20	15
	2R	45	30	20
	3P	60	45	30
300	2P	10	10	7,5
	2M	15	15	10
	2G	30	30	20
	2R	60	45	30
	3P	60	60	45
400	2P	15	10	10
	2M	20	20	15
	2G	30	30	30
	2R	60	60	45
	3P	60	60	60
500	2P	15	15	10
	2M	20	20	15
	2G	45	45	30
	2R	60	60	45
	3P	60	60	60
600	2P	15	15	10
	2M	20	20	15
	2G	60	45	45
	2R	60	60	60
	3P	60	60	60

2P - 2M - 2G con escuadras EA

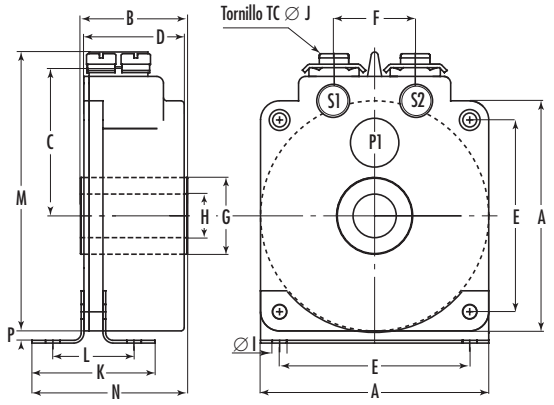

1P - 2R - 3P con escuadras EA

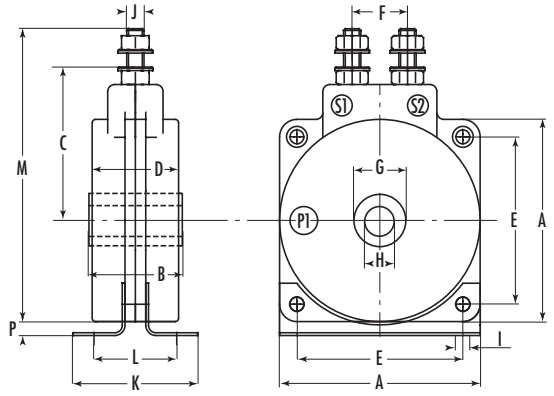

3P con escuadra MN

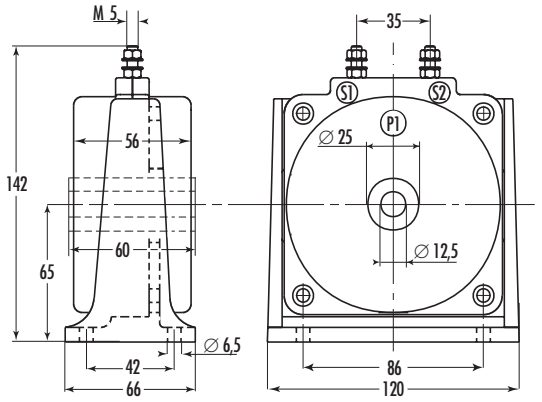

Dimensiones

Tipo	A mm	B mm	C mm	D mm	E mm	F mm	G mm	H mm	I mm	J mm	K mm	L mm	M mm	N mm	P mm
1P	58	27	45	25	48	16	15	8,5	4,2	M 5	36	23	84	-	4
2P	66	26	43	23	55	25	22	12,5	4,2	M 5	36	24	80	39	3,5
2M	66	31	43	29	55	25	22	12,5	4,2	M 5	36	23	80	45	3,5
2G	66	52	43	47	55	25	22	12,5	4,2	M 5	36	23	80	64	3,5
2R	85	54	59	52	70	25	25	12,5	4,2	M 5	62	40	111	-	4,5
3P	104	60	68	56	86	35	25	12,5	6,3	M 5	66	42	130	-	5

• Las cotas B, D, K, L, N pueden variar según las características eléctricas

Instalación

• Par de apriete de los bornes secondarios M5: 2.5 Nm

• El primario está constituido por un casquillo central conductor. Basta con apretar le entre 2 barras, 1 barra y 1 terminal, o entre 2 terminales, con un perno de acero, de la forma indicada en el esquema. Respetar los pares de apriete recomendados.
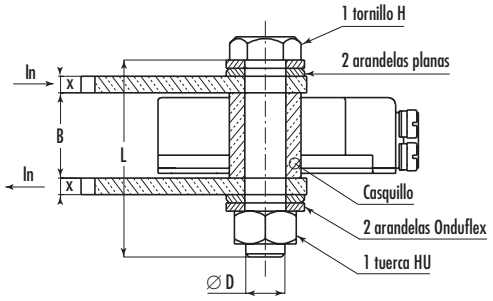
Tipo	B	D	L	Par de apriete máximo
1P	27	M8	40 + 2X	25 N.m
2P	26	M12	45 + 2X	50 N.m
2M	31	M12	50 + 2X	50 N.m
2G	52	M12	70 + 2X	50 N.m
2R	54	M12	75 + 2X	50 N.m
3P	60	M12	80 + 2X	50 N.m