TRANSFORMADOR DE INTENSIDAD SECUENCIA CERO

B198

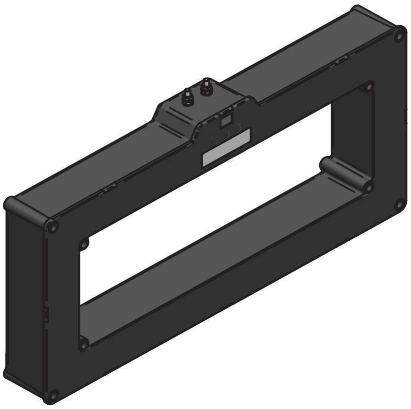

TA470

P150

- ***Red actual de 1 a 4.000 A***
- ***Ø de paso de 33 x 23 mm a Ø 450 mm***
- ***Instalación interior o al aire libre, dependiendo del modelo***

Los transformadores de secuencia cero se utilizan para la protección de fuga a tierra, y cortocircuito a tierra.

Los tres cables de fase o el cable monofásico pasan a través del transformador. En ausencia de defecto no hay corriente en el secundario. En caso de defecto a tierra, la corriente residual se encuentra el secundario y en la instalación de relés de protección de falla a tierra.

Nuestros transformadores de secuencia cero son adaptables a todos los relés de mercado.

Las versiones abiertas son particularmente adecuadas para las operaciones de recuperación y el mantenimiento de las instalaciones existentes.

Para determinar el transformador que se requiere, debemos conocer el diámetro de paso, el tipo de relé, ajuste del relé y su relación.

Características técnicas

Tensión máxima de utilización	0,72 kV
Tensión de ensayo a frecuencia industrial	3 kV
Red actual Ipn	De 1 a 4000 A
Intensidad secundaria Isn	De 0.005 a 10 A
Frecuencia	50 o 60 Hz
Intensidad máxima permanente	1,2 Ipn
Intensidad térmica Ith	80 Ipn.1s
Intensidad dinámica Idyn	2,5 Ith
Clase de aislamiento	E
Temperatura de trabajo	De -25°C a +40°C
Carcasa	Termoplástica ó polyuretano
Normas	IEC - IEEE - CSA - AS - BS

Otras características bajo demanda

Tensión máxima de utilización	Hasta 2.400 V
Tensión de ensayo a frecuencia industrial	Hasta 11 kV
Tensión de codo Vk	<10 a 100V
Resistencia del devanado secundario	<0.1 a 10 Ohm
Temperatura de trabajo	De -40°C a +70°C

Accesorios / Opciones

Según transformadores folletos	www.rsisolsec.com
El cortocircuito de los terminales secundarios	Para el montaje de los toroides de apertura
Exterior / abierta	Según los folletos de cada transformador

- ABB
- Alstom MiCOM
- Basler Electric BE1
- Bender
- CEE - ICE - ITH7111
- EATON
- Delta
- Microeletrica Scientifica
- Mitsubishi Electric MELPRO
- Schneider Electric MiCOM - VAMP - SEPAM
- SEL

Designación habitual

- Tore EPATR 1500/1
- Tore BTF100P - BTF 150W
- Tore BTO 100P - BTO 150W
- Protección PWH 100/1
- 0.5 VA cl1 no sat à 4In
- 0.5 VA cl10P10
- 1 VA cl3
- Secuencia cero 470/1
- Tore 100 vueltas, tore 1500 vueltas
- Relación de transformación 25, 50, 80, 470, 600
- Secuencia cero PWLH

Pasaje	Tipo	Diametro a ventano *mm*	Envoltura	Modelo	Folleto *catálogo RS Isolsec*	Masa *approx. kg*
Cables	Cerrado	Ø 80	Viviendas PA66	P80	M1CA	3
Cables	Cerrado	Ø 110	Vivienda retsina	P150-110	M1CD	4
Cables	Cerrado	Ø 150	Vivienda retsina	P150	M1CD	3
Cables	Cerrado	Ø 150	Resina moldeada	B146UL15	M1FN	4
Cables	Cerrado	Ø 198	Resina moldeada	B198	M1FN	10
Cables	Cerrado	Ø 450	Resina moldeada	B450	M1FN	95
Cables	Abierto	Ø 80	Resina moldeada	TO80	M1GA	5
Cables	Abierto	Ø 110	Vivienda retsina	PO150-110	M1CD	4
Cables	Abierto	Ø 125	Resina moldeada	TO125	M1GA	5
Cables	Abierto	Ø 150	Vivienda retsina	PO150	M1CD	3
Barras	Cerrado	280 x 115	Vivienda retsina	TA280	M1EF	17
Barras	Cerrado	470 x 160	Vivienda retsina	TA470	M1EF	25
Barras	Abierto	33 x 23	Viviendas PA66	SL30	M1EO	1
Barras	Abierto	85 x 55	Viviendas PA66	SL80	M1EO	1
Barras	Abierto	165 x 85	Viviendas PA66	SL160	M1EO	1

Para definir con precisión el transformador de secuencia cero que necesita, nuestros ingenieros están disponibles:

rsisolsec@rsisolsec.com

tel +34 93 568 7310 en Español, Catalán, Inglés
tel: +33 2 38 85 62 62 en Francés, Inglés, Español

Instalación

- Atención! Nunca instale una abertura de toroide, dejando el conductor primario. A menos que utilice los terminales a corto circuito de secundario (opcional).
- Nunca se debe dejar el secundario abierto cuando el primario esté alimentado. Las tensiones elevadas que podrían aparecer en los bornes secundarios pueden ser peligrosas para las personas y provocar la destrucció del aparato. A menos que utilice un dispositivo limitador tensión (opcional).